پاراکس

نهال‌سان

مبلمان مدرن فلزی

لیست قیمت

با محصولات نهال‌سان آشنا شوید

۱۴۰۳/۰۳

نمادهای مورد استفاده

- مقاوم در برابر باران
- قابلیت روی هم‌گذاری
- مقاوم در برابر اشعه خورشید
- تاشو (جمع شو)
- قابل استفاده برای n نفر
- قابل اتصال و انفصال

رنگ ها و پوشش ها

مدل اقتصادی

خاکستری	نسکافه ای	سماقی

مدل لوکس (سایر رنگ‌ها)

نارنجی	قرمز	زرد کاترپیلار	زرد	صورتی
۲۰۰۸	۳۰۲۰	۱۰۲۸	۱۰۲۱	۳۳۰
سبز روشن	سبز تیره	سرمه ای	آبی	فیروزه ای
۶۰۱۸	۶۰۲۹	۵۰۰۵	۵۰۱۲	۴۲۸
مشکی براق	مشکی سوپرمات	طوسی	خاکستری	
	۹۰۰۵	۷۰۴۶	۷۰۳۸	

سایر پوشش ها

آبکاری رز گلد — آبکاری طلایی — آبکاری کروم — آیرون متال (ورنی) ۲۳۶

تنوع پارچه های ساده و چرمی

درباره ما:

شرکت مهندسی تولیدی قطعات خودرو در سال۱۳۵۶ فعالیت خود را آغاز، و به تدریج با بالا رفتن ظرفیت تولید و افزایش مساحت کارخانه به ۱۵۰۰۰ مترمربع، ارتقا سطح کیفی و کمی محصولات با ایجاد و توسعه واحد های طراحی، مهندسی ، تحقیق و توسعه و کنترل کیفی در سرلوحه برنامه های شرکت قرار گرفت .

ایده طراحی و تولید انواع چهارپایه و صندلی های فلزی در سال ۹۱ آغاز شده و با تنوع و تکمیل و توسعه آن در سال ۹۵ با نشان تجاری " ایمن حامی فراسان" ثبت گردید و در بازار عرضه شده است.

این شرکت تاکنون موفق به اخذ گواهینامه ISO 9001-2015 برای تمامی محصولات و نشان ملی استاندارد ایران برای انواع چهارپایه و صندلی گردیده است.

مجموعه نهال‌سان- پاراکس با بیش از ۳۰ سال تجربه ارزنده در زمینه تولید صنعتی، در سال ۹۱ در زمینه ملزومات زندگی معاصر ، پا به عرصه طراحی و تولید نهاد.

طراحی خلاقانه و منحصربفرد متناسب با سلیقه نسل معاصر و خرسندی و رضایت‌مندی خریداران از محصولات هدف ما می باشد.

اندیشه مستمر در طراحی و تولید و سرانجام یک کار درست ، منجر به ظهور محصولاتی با دوام، با هویت و مطابق با استانداردها و اصول ابعادی بدن انسان (ارگونومی)گردیده است.

انتخاب ماده اولیه عالی موجب رسیدن به استحکامی مناسب در عین سبکی شده است.

تولید محصولات با تنوع رنگ، مطابق با سلیقه و سفارش، در سایزهای مختلف درکنار قیمت مناسب و ضمانت معتبر از قواعد حرفه ای پاراکس است.

محصولات تولیدی شامل طراحی و ساخت انواع صندلی و چهارپایه و میز، صندلی‌های مونتاژی ؛ صندلی و میزتاشو، محصولات میله ای؛ انواع کباب پز و میز قابل حمل ؛ انواع پله و سازه های پیش‌ساخته می باشد .

چهارپایه وصندلی

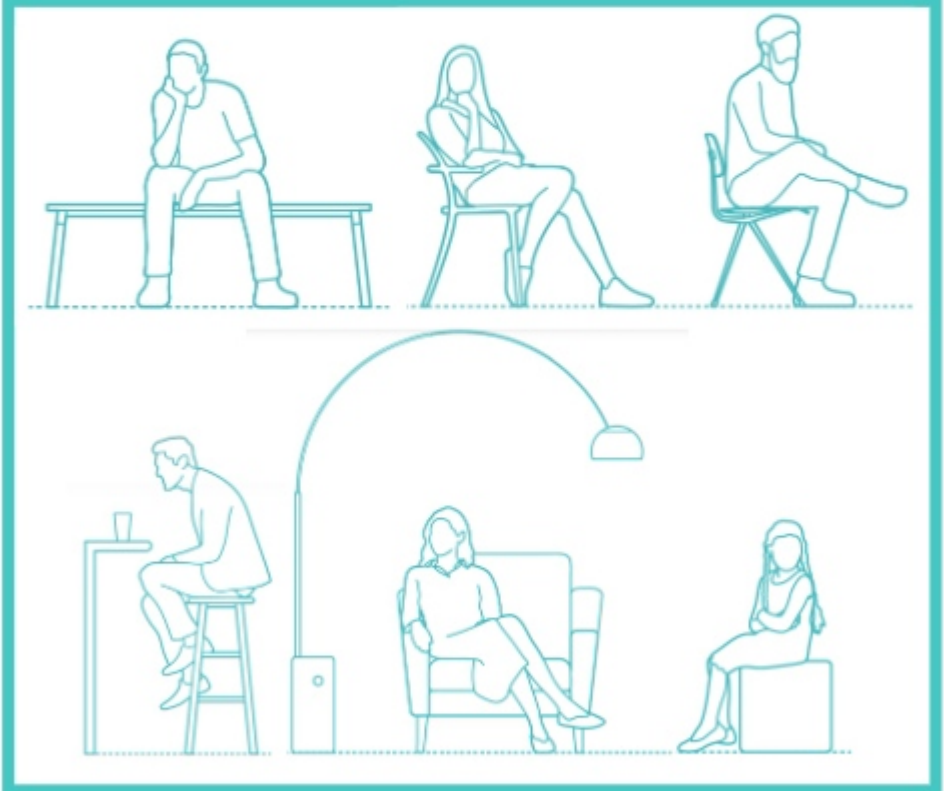

چهارپایه ساده

ارتفاع (H) (سانتیمتر)	عکس	کد محصول	وزن (کیلوگرم)	رنگ‌های اقتصادی (ریال) خاکستری،سمافی،قهوه ای	رنگ‌های لوکس (ریال) سایر رنگ ها	عرض پایه روی زمین(W) (سانتیمتر)
۳۵		فولادی AC01A00113	۳.۹	۱۵.۶۰۰.۰۰۰	۱۷.۸۰۰.۰۰۰	۳۴
۴۰		فولادی AC01A00114	۴.۱	۱۶.۳۰۰.۰۰۰	۱۸.۵۰۰.۰۰۰	۳۶
۵۰		فولادی AC01A00115	۴.۳	۱۶.۹۰۰.۰۰۰	۱۹.۱۰۰.۰۰۰	۳۸
۶۰		فولادی AC01A00116	۴.۵	۱۷.۶۰۰.۰۰۰	۱۹.۸۰۰.۰۰۰	۴۱
۷۰		فولادی AC01A00117	۵	۱۸.۳۰۰.۰۰۰	۲۰.۵۰۰.۰۰۰	۴۴
۸۰		فولادی AC01A00118	۵.۲۵	۱۸.۹۰۰.۰۰۰	۲۱.۱۰۰.۰۰۰	۴۷
۹۰		فولادی AC01A00119	۵.۸	۱۹.۶۰۰.۰۰۰	۲۱.۷۰۰.۰۰۰	۵۰

- تولید محصول با ارتفاع های دیگر به صورت سفارشی امکان پذیر است

چهارپایه تک حائل

ارتفاع(H) (سانتیمتر)	عکس	کد محصول	وزن (کیلوگرم)	رنگ‌های اقتصادی (ریال) خاکستری،سماقی،قهوه ای	رنگ‌های لوکس (ریال) سایر رنگ ها	عرض پایه روی زمین(W) (سانتیمتر)
۵۰		فولادی AC01A00125	۵	۱۹.۶۰۰.۰۰۰۰	۲۱.۸۰۰.۰۰۰	۳۸
۶۰		فولادی AC01A00126	۵.۱۵	۲۰.۲۰۰.۰۰۰	۲۲.۴۰۰.۰۰۰	۴۱
۷۰		فولادی AC01A00127	۵.۶۵	۲۰.۹۰۰.۰۰۰	۲۳.۱۰۰.۰۰۰	۴۴
۸۰		فولادی AC01A00128	۵.۹	۲۱.۶۰۰.۰۰۰.	۲۳.۸۰۰.۰۰۰	۴۷
۹۰		فولادی AC01A00129	۶.۴۵	۲۲.۲۰۰.۰۰۰	۲۴.۴۰۰.۰۰۰	۵۰

پشتی (حائل) با قابلیت
نصب و جداسازی

چهارپایه جفت حائل

ارتفاع(H) (سانتیمتر)	عکس	کد محصول	وزن (کیلوگرم)	رنگ‌های اقتصادی (ریال) خاکستری،سمافی،قهوه ای	رنگ‌های لوکس (ریال) سایر رنگ ها	عرض پایه روی زمین(W) (سانتیمتر)
۵۰		فولادی AC01A00135	۵.۶	۲۱.۳۰۰.۰۰۰	۲۳.۵۰۰.۰۰۰	۳۸
۶۰		فولادی AC01A00136	۵.۸	۲۲.۰۰۰.۰۰۰	۲۴.۲۰۰.۰۰۰	۴۱
۷۰		فولادی AC01A00137	۶.۳	۲۲.۷۶۰۰.۰۰۰	۲۴.۹۰۰.۰۰۰	۴۴
۸۰		فولادی AC01A00138	۶.۵۵	۲۳.۳۰۰.۰۰۰	۲۵.۵۰۰.۰۰۰	۴۷
۹۰		فولادی AC01A00139	۷.۱	۲۴.۰۰۰.۰۰۰	۲۶.۲۰۰.۰۰۰	۵۰

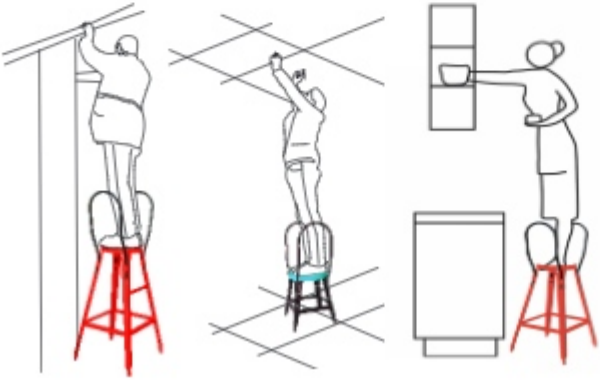

چهارپای مونتاژی

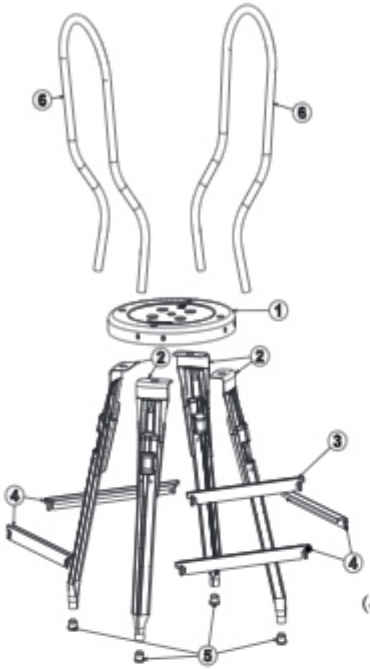

AC01A00056ZZ

۵۹.۰۰۰.۰۰۰ ریال

ارتفاع ۶۰ سانتیمتر

دارای دو عدد حائل

وزن محصول با بسته بندی ۶ کیلوگرم

ابـعاد بستـه ۸۹ * ۳۹ * ۱۲ سانتیمتر

جنس پایه و نشیمن آلومینیوم و سایر قطعات فولاد می باشد

رنگ کلیه قطعات مشکی می باشد و تنها رنگ نشیمن متفاوت است

(تولید محصول با سایز ، رنگ و مدلهای دیگر به صورت سفارشی امکان پذیر است)

چهارپایه آلومینیومی ساده

ارتفاع (H) (سانتیمتر)	عکس	کد محصول	وزن (کیلوگرم)	رنگ‌های اقتصادی (ریال) خاکستری،سماقی،قهوه ای	رنگ‌های لوکس (ریال) سایر رنگ ها	عرض پایه روی زمین(W) (سانتیمتر)
۳۵		آلومینیومی AC01A00213	۱.۳۳	۱۹.۹۰۰.۰۰۰	۲۲.۷۰۰.۰۰۰	۳۴
۴۰		آلومینیومی AC01A00214	۱.۴۰	۲۰.۷۰۰.۰۰۰	۲۳.۵۰۰.۰۰۰	۳۶
۵۰		آلومینیومی AC01A00215	۱.۴۷	۲۱.۵۰۰.۰۰۰	۲۴.۳۰۰.۰۰۰	۳۸
۶۰		آلومینیومی AC01A00216	۱.۵۴	۲۲.۴۰۰.۰۰۰	۲۵.۲۰۰.۰۰۰	۴۱

پوشش های ویژه

نوع	ارتفاع (H) (سانتیمتر)	با نشیمن آبکاری شده	تمام آبکاری فورتیک	آیرون متال (براش و ورنی)	دو رنگ (نیمه مونتاژی)
چهارپایه ساده	۵۰	۳۷.۹۰۰.۰۰۰	۶۵.۰۰۰.۰۰۰	۲۵.۰۰۰.۰۰۰	۳۴.۹۰۰.۰۰۰
	۶۰	۳۸.۳۰۰.۰۰۰	۶۶.۵۰۰.۰۰۰	۲۵.۵۰۰.۰۰۰	۳۵.۳۰۰.۰۰۰
	۷۰	۳۸.۶۰۰.۰۰۰	۶۸.۰۰۰.۰۰۰	۲۵.۹۰۰.۰۰۰	۳۵.۷۰۰.۰۰۰
	۸۰	۳۹.۰۰۰.۰۰۰	———	۲۶.۴۰۰.۰۰۰	۳۶.۰۰۰.۰۰۰
چهارپایه تک حائل	۵۰	۳۹.۸۰۰.۰۰۰	۶۷.۰۰۰.۰۰۰	۲۷.۲۰۰.۰۰۰	۳۶.۸۰۰.۰۰۰
	۶۰	۴۰.۲۰۰.۰۰۰	۶۸.۵۰۰.۰۰۰	۲۷.۶۰۰.۰۰۰	۳۷.۲۰۰.۰۰۰
	۷۰	۴۰.۹۰۰.۰۰۰	۷۰.۰۰۰.۰۰۰	۲۸.۰۰۰.۰۰۰	۳۷.۵۰۰.۰۰۰
	۸۰	۴۱.۰۰۰.۰۰۰	———	۲۸.۴۰۰.۰۰۰	۳۸.۰۰۰.۰۰۰
چهارپایه جفت حائل	۵۰	۴۰.۸۰۰.۰۰۰	۶۹.۰۰۰.۰۰۰	۲۸.۸۰۰.۰۰۰	۳۷.۸۰۰.۰۰۰
	۶۰	۴۱.۰۰۰.۰۰۰	۷۰.۵۰۰.۰۰۰	۲۸.۹۰۰.۰۰۰	۳۸.۰۰۰.۰۰۰
	۷۰	۴۱.۴۰۰.۰۰۰	۷۲.۰۰۰.۰۰۰	۲۹.۳۰۰.۰۰۰	۳۸.۴۰۰.۰۰۰
	۸۰	۴۱.۸۰۰.۰۰۰	———	۲۹.۵۰۰.۰۰۰	۳۸.۷۰۰.۰۰۰

دو رنگ (نیمه مونتاژی)

آیرون متال (براش و ورنی)

تمام آبکاری فورتیک

با نشیمن آبکاری شده

پلیکان

نشیمن	ارتفاع(H) (سانتیمتر)	کد محصول	وزن (کیلوگرم)	قیمت (ریال)	عرض پایه روی زمین (W) سانتیمتر
ساده	۵۰	AP01A00105	۳	۲۳.۰۰۰.۰۰۰	۳۵
	۶۰	AP01A00106	۳.۱	۲۳.۶۰۰.۰۰۰	۳۶
	۷۰	AP01A00107	۳.۳	۲۴.۳۰۰.۰۰۰	۳۷
دورنگ	۵۰	AP01A00125	۳	۳۸.۴۰۰.۰۰۰	۳۵
	۶۰	AP01A00126	۳.۱	۳۹.۳۰۰.۰۰۰	۳۶
	۷۰	AP01A00127	۳.۳	۴۰.۸۰۰.۰۰۰	۳۷
مونتاژی	۵۰	AP01A00115	۳	۵۲.۶۰۰.۰۰۰	۳۵
	۶۰	AP01A00116	۳.۱	۵۴.۴۰۰.۰۰۰	۳۶

66769649815

پلیکان

نشیمن	ارتفاع (H) (سانتیمتر)	کد محصول	وزن (کیلوگرم)	قیمت (ریال)
نشیمن بزرگ	۵۰	AP01A00135	۳.۲	۲۷.۰۰۰.۰۰۰
	۶۰	AP01A00136	۳.۳	۲۷.۵۰۰.۰۰۰
	۷۰	AP01A00137	۳.۵	۲۸.۱۰۰.۰۰۰
دسته دار	۵۰	AP01A00155		۳۱.۲۰۰.۰۰۰
	۶۰	AP01A00156		۳۱.۹۰۰.۰۰۰
	۷۰	AP01A00157		۳۲.۵۰۰.۰۰۰

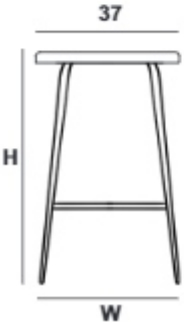

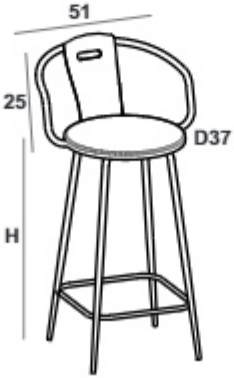

پلیکان پارچه ای

تشک پارچه ای گرد : ۱۱.۰۰۰.۰۰۰ ریال

تشک و پشتی پارچه ای گرد : ۱۵.۰۰۰.۰۰۰ ریال

کاریار

کد محصول	وزن (کیلوگرم)	قیمت (ریال)
ساده AK01A00100	۵.۲	۴۷.۴۰۰.۰۰۰
پشتی دار AK01A00110		۵۲.۱۰۰.۰۰۰
بلند - کانتری AK01A00102	۶.۴	۵۲.۱۰۰.۰۰۰
بلند پشتی دار AK01A00112		۵۶.۹۰۰.۰۰۰

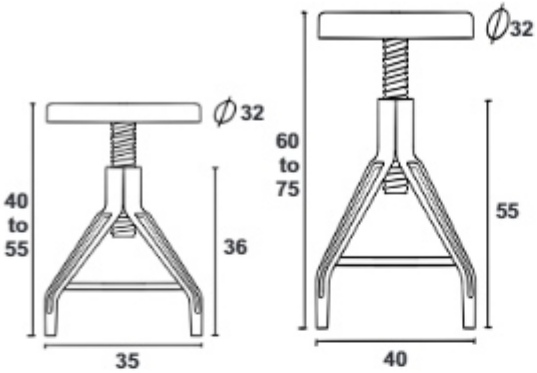

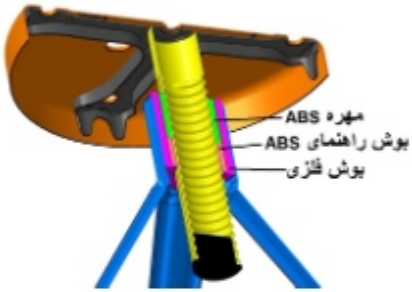

ارتفاع قابل تنظیم
از ۴۰ سانتیمتر تا ۵۵ سانتیمتر

کاریار بلند (کانتری)

تنظیم ارتفاع
از ۶۰ تا ۷۵ سانتیمتر

کاریار پشتی دار

کاریار با نشیمن بزرگ

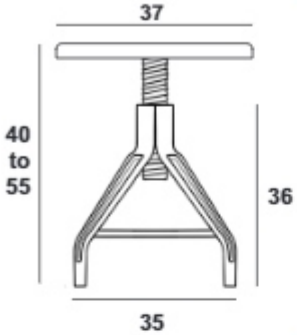

کد محصول	کد محصول	وزن (کیلوگرم)	قیمت (ریال)
ساده	AK01A00151	۵.۴	۴۹.۶۰۰.۰۰۰
پشتی دار	AK01A00161	۶	۵۴.۴۰۰.۰۰۰
بلند - کانتری	AK01A00152	۶.۶	۵۴.۴۰۰.۰۰۰
بلند پشتی دار	AK01A00162	۷.۲	۵۹.۱۰۰.۰۰۰

کاریار (طرح نوید)

ارتفاع	کد محصول	قیمت (ریال)
کوتاه	AK01A00121	۵۹.۸۰۰.۰۰۰
بلند	AK01A00122	۶۴.۸۰۰.۰۰۰

کاریار - ترمو cnc

	ارتفاع(cm)	کد محصول	وزن (kg)	قیمت
ساده	کوتاه	AK01A00631	۷.۶	۸۱.۵۰۰.۰۰۰
	بلند	AK01A00632	۸.۸	۸۵.۸۰۰.۰۰۰
نوید	کوتاه	AK01A00621	۹.۲	۸۴.۲۰۰.۰۰۰
	بلند	AK01A00622	۱۰.۴	۸۶.۸۰۰.۰۰۰
تیام	کوتاه	AK01A00641	۹.۴	۸۴.۲۰۰.۰۰۰
	بلند	AK01A00642	۱۰.۶	۸۶.۸۰۰.۰۰۰

دارای نشیمن فرم دار از جنس ترمو وود

ارتفاع قابل تنظیم

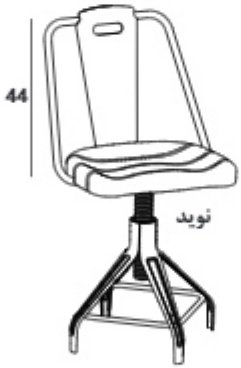

بیتا (۴۵ سانت)

ردیف	نام محصول	وزن (کیلوگرم)	رنگ‌های اقتصادی (ریال) خاکستری،سمافی،قهوه ای	رنگ‌های لوکس (ریال) سایر رنگ ها	آیرون متال (براش و ورنی)	عکس
۱	بیتا ساده AD01A00111	۴.۵	۱۹.۷۰۰.۰۰۰	۲۱.۹۰۰.۰۰۰	۲۶.۷۰۰.۰۰۰	
۲	بیتا با پشتی AD01A00121	۵.۲	۲۱.۹۰۰.۰۰۰	۲۴.۴۰۰.۰۰۰	۲۸.۹۰۰.۰۰۰	
۳	بیتا با دسته ساده AD01A00131	۵.۸	۲۵.۰۰۰.۰۰۰	۲۷.۶۰۰.۰۰۰	۳۱.۹۰۰.۰۰۰	
٤	بیتا با دسته دو رنگ AD01A00171	دسته رنگی دسته طلایی	۲۸.۰۰۰.۰۰۰ ۴۵.۲۰۰.۰۰۰	۳۱.۲۰۰.۰۰۰ ۴۸.۷۰۰.۰۰۰	۳۵.۵۰۰.۰۰۰ ۵۲.۱۰۰.۰۰۰	

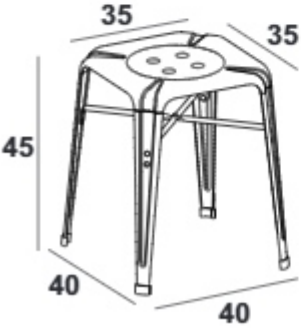

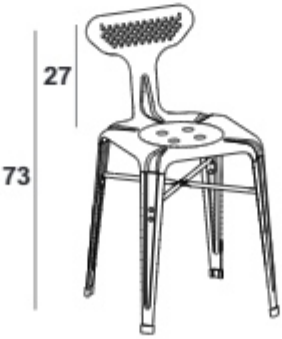

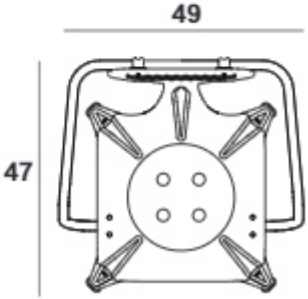

بیتا (۶۵ سانت)

ردیف	نام محصول	وزن (کیلوگرم)	رنگ‌های اقتصادی (ریال) خاکستری،سماقی،قهوه ای	رنگ‌های لوکس (ریال) سایر رنگ ها	آیرون متال (براش و ورنی)	عکس
۵	بیتا ساده AD01A00112	۵.۵	۲۱.۹۰۰.۰۰۰	۲۴.۴۰۰.۰۰۰	۲۸.۹۰۰.۰۰۰	
٦	بیتا با پشتی AD01A00122	۶.۲	۲۲.۶۰۰.۰۰۰	۲۵.۳۰۰.۰۰۰	۲۹.۶۰۰.۰۰۰	
۷	بیتا با دسته ساده AD01A00132	۶.۸	۲۸.۵۰۰.۰۰۰	۳۰.۲۰۰.۰۰۰	۳۵.۷۰۰.۰۰۰	
۸	بیتا با دسته دو رنگ AD01A00172	دسته رنگی دسته طلایی	۳۱.۳۰۰.۰۰۰ ۴۸.۳۰۰.۰۰۰	۳۵.۱۰۰.۰۰۰ ۵۰.۲۰۰.۰۰۰	۳۸.۳۰۰.۰۰۰ ۵۴.۴۰۰.۰۰۰	

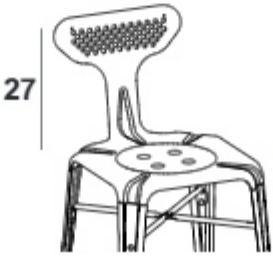

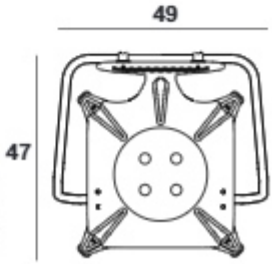

مدل‌های ویژه

بیتا پانچی

قیمت

۸۴.۰۰۰.۰۰۰

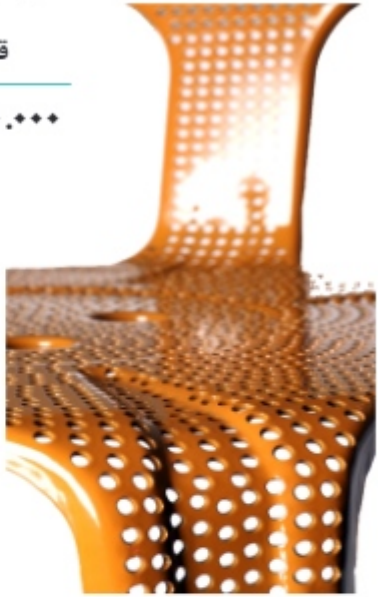

+ ۶.۰۰۰.۰۰۰

بیتا آیرون متال

بیتا با دسته طلایی

تیام پلاس

ارتفاع (سانتیمتر)	قیمت (ریال)
۴۵	۴۷.۸۰۰.۰۰۰
۶۵	۵۱.۱۰۰.۰۰۰

تیام (۴۵ سانت)

ردیف	نوع پشتی	وزن (کیلوگرم)	تک رنگ (ریال)	با دسته مونتاژی (دو رنگ)	با دسته طلایی	عکس
۱	ساده	۶.۱	۲۶.۱۰۰.۰۰۰ CC01A00111	۳۵.۰۰۰.۰۰۰ CC01A00121	۴۷.۷۰۰.۰۰۰	
۲	طرح برگ	۵.۹	۲۴.۴۰۰.۰۰۰ CC01A00131	۳۲.۳۰۰.۰۰۰ CC01A00141	۴۵.۹۰۰.۰۰۰	
۳	طرح سنگ	۵.۷	۲۷.۹۰۰.۰۰۰ CC01A00171	۳۶.۳۰۰.۰۰۰ CC01A00181	۴۹.۹۰۰.۰۰۰	
۴	پانچی	۵.۸	۲۹.۴۰۰.۰۰۰ CC01A00151	۳۷.۸۰۰.۰۰۰ CC01A00161	۵۱.۵۰۰.۰۰۰	
۵	طاووسی	۶.۹	۲۷.۹۰۰.۰۰۰ CC01A00191	———	———	
۶	سفارشی		۲۹.۴۰۰.۰۰۰ CC01A001B1	۳۷.۸۰۰.۰۰۰ CC01A001C1	۵۱.۵۰۰.۰۰۰	

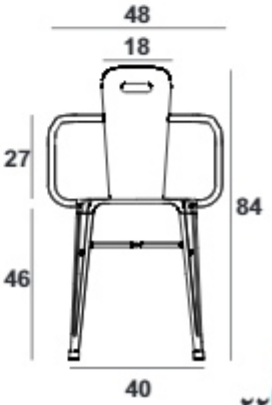

تیام (۶۵ سانت)

ردیف	نوع پشتی	وزن (کیلوگرم)	تک رنگ (ریال)	با دسته مونتاژی (دو رنگ)	با دسته طلایی	عکس
۱	ساده	۶.۸	۲۹.۱۰۰.۰۰۰ CC01A00112	۳۷.۳۰۰.۰۰۰ CC01A00122	۵۰.۸۰۰.۰۰۰	
۲	طرح برگ	۶.۶	۲۷.۵۰۰.۰۰۰ CC01A00132	۳۵.۴۰۰.۰۰۰ CC01A00142	۴۸.۹۰۰.۰۰۰	
۳	طرح سنگ	۶.۴	۳۱.۰۰۰.۰۰۰ CC01A00172	۳۹.۴۰۰.۰۰۰ CC01A00182	۵۲.۹۰۰.۰۰۰	
۴	پانچی	۶.۵	۳۲.۴۰۰.۰۰۰ CC01A00152	۴۰.۹۰۰.۰۰۰ CC01A00162	۵۴.۶۰۰.۰۰۰	
۵	طاووسی	۷.۶	۳۱.۰۰۰.۰۰۰ CC01A00192	———	———	
۶	سفارشی		۳۲.۴۰۰.۰۰۰ CC01A001B2	۴۰.۹۰۰.۰۰۰ CC01A001C2	۵۴.۶۰۰.۰۰۰	

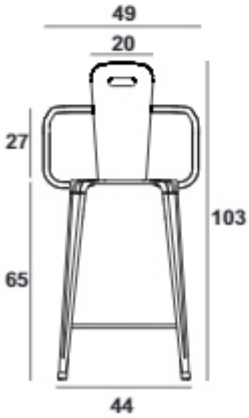

* هزینه پوشش آیرون متال (براش+ ورنی) ۶.۰۰۰.۰۰۰ ریال به قیمت محصول افزوده خواهد شد

نوید (۴۵ سانت)

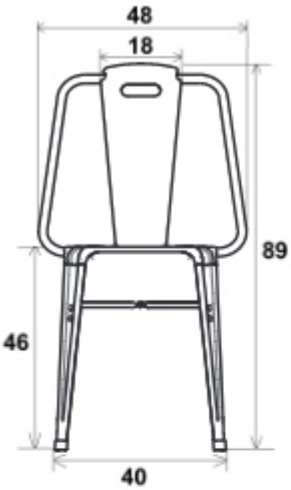

ردیف	نوع پشتی	کد محصول	وزن (کیلوگرم)	قیمت (ریال)	عکس
۱	ساده	AE01A00111	۵.۹	۲۴.۲۰۰.۰۰۰	
۲	طرح برگ	AE01A00121	۵.۷۵	۲۲.۷۰۰.۰۰۰	
۳	طرح سنگ	AE01A00131	۵.۵	۲۶.۲۰۰.۰۰۰	
۴	پانچی	AE01A00141	۵.۶	۲۷.۹۰۰.۰۰۰	
۵	طاووسی	AE01A00171	۶.۷	۲۶.۲۰۰.۰۰۰	
۶	سفارشی	AE01A00161		۲۷.۹۰۰.۰۰۰	

* هزینه پوشش آیرون متال (براش+ ورنی) ۶.۰۰۰.۰۰۰ ریال به قیمت محصول افزوده خواهد شد

نوید (۶۵ سانت)

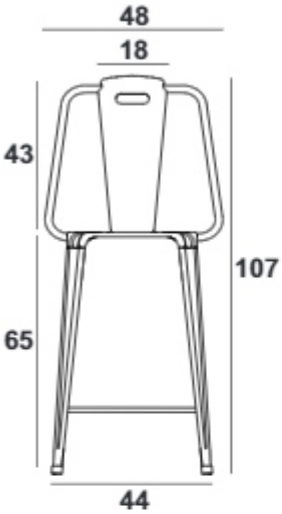

ردیف	نوع پشتی	کد محصول	وزن (کیلوگرم)	قیمت (ریال)	عکس
۱	ساده	AE01A00112	۶.۶	۲۷.۷۰۰.۰۰۰	
۲	طرح برگ	AE01A00122	۶.۴۵	۲۶.۱۰۰.۰۰۰	
۳	طرح سنگ	AE01A00132	۶.۲	۲۹.۵۰۰.۰۰۰	
۴	پانچی	AE01A00142	۶.۳	۳۱.۳۰۰.۰۰۰	
۵	طاووسی	AE01A00172	۷.۴	۲۹.۵۰۰.۰۰۰	
۶	سفارشی	AE01A00162		۳۱.۳۰۰.۰۰۰	

* هزینه پوشش آیرون متال (براش+ ورنی) ۶.۰۰۰.۰۰۰ ریال به قیمت محصول افزوده خواهد شد

نسیم

طرح نشیمن	کد محصول	وزن (کیلوگرم)	قیمت (ریال)
ساده	AF01A00121	۶.۵	۲۷.۲۰۰.۰۰۰
X5	AF01A00131	۵.۶	۳۰.۲۰۰.۰۰۰
فول پانچ	AF01A00111	۴.۱	۳۹.۷۰۰.۰۰۰
کلاسیک مدرن	AF01A00171	۵.۵	۴۰.۴۰۰.۰۰۰

ساده

X5

تمام پانچ

نسیم (مدل های ویژه)

طرح نشیمن	کد محصول	وزن (کیلوگرم)	قیمت (ریال)
نسیم ترموود	AF01A006C1	۳.۸	۵۳.۹۰۰.۰۰۰
نسیم مبلی	AF01A001F1		۵۰.۰۰۰.۰۰۰
ریلکسی (کوتاه)	AF01A001A4	۳.۹	۴۷.۰۰۰.۰۰۰
نسیم پلاس	AF01A001D1	۵.۱	۴۵.۰۰۰.۰۰۰

نسیم مبلی

نسیم پلاس

نسیم با چوب ترموود

ریلکسی (کوتاه)

پاین ۱۴۰۰

نشیمن	کد محصول	وزن (کیلوگرم)	قیمت (ریال)
فولادی طرح خزان	BS01A00110	۴.۸	۴۰.۶۰۰.۰۰۰
آلومینیومی	BS01A00210		۴۷.۲۰۰.۰۰۰
پاین پارچه ای (غذاخوری)	BS01A00140	۸.۱	۵۷.۱۰۰.۰۰۰
پاین ریلکسی (آلومینیومی)	BS01A00150	۳.۷	۴۱.۷۰۰.۰۰۰

پاین پارچه ای (غذاخوری)

پاین ریلکسی (آلومینیومی)

پاندا

ردیف	طرح نشیمن	کد محصول	وزن (کیلوگرم)	قیمت (ریال)
۱	پاندا	BJ01A00111	۵.۵	۴۶.۴۰۰.۰۰۰
۳	جلو پاندا	BJ01A00121	۳.۹	۳۲.۶۰۰.۰۰۰
۴	جلو پاندا (دو رنگ)	BJ01A00151	۳.۹	۳۵.۵۰۰.۰۰۰

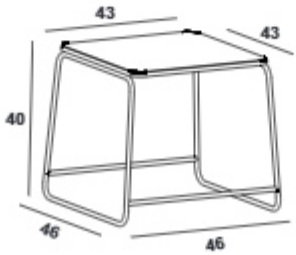

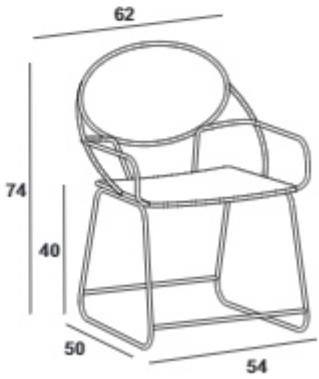

فرا

طرح نشیمن	کد محصول	وزن (کیلوگرم)	قیمت (ریال)
تک رنگ	CB01A00111	۵.۷	۳۲.۹۰۰.۰۰۰
دو رنگ	CB01A00122	۵.۷	۴۸.۳۰۰.۰۰۰

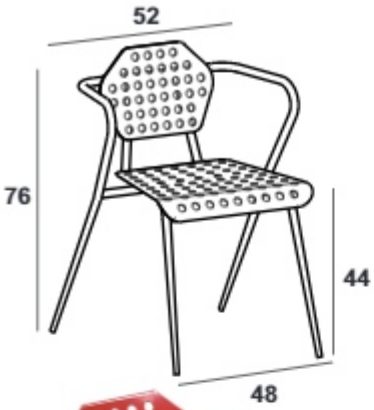

آلومینیومی (سبک و راحت)

توپولی

AH01A00171

۸۳.۶۰۰.۰۰۰ ریال

جوان

نوع (طرح)	کد محصول	وزن (کیلوگرم)	قیمت (ریال)
فولادی ساده	BR01A00111	۴	۲۴.۰۰۰.۰۰۰
فولادی (با پشتی خزان)	BR01A00121	۳.۸	۳۴.۹۰۰.۰۰۰
فولادی (با پشتی طاووس)	BR01A00131		۳۴.۹۰۰.۰۰۰
آلومینیومی (با طرح خزان)	BR01A00221	۲.۶	۴۲.۷۰۰.۰۰۰
آلومینیومی (پشتی طاووس)	BR01A00231	۲.۶	۴۲.۷۰۰.۰۰۰

تشک پارچه ای گرد

۱۱.۰۰۰.۰۰۰ ریال

ساده

خزان

طاووس

ترانه

نوع	کد محصول	قیمت (ریال)
تک نفره مگنتی	CK01A00121	۶۹.۲۰۰.۰۰۰
تک نفره ساده	CK01A00131	۵۳.۸۰۰.۰۰۰
دو نفره	CK01A00151	۸۱.۳۰۰.۰۰۰

پشتی در دو شکل گرد ، ذوزنقه

ترانه

پذیرا پارچه ای

طرح نشیمن	کد محصول	قیمت (ریال)
پارچه و طرح چرم	CD01A00110	۵۰،۶۰۰،۰۰۰

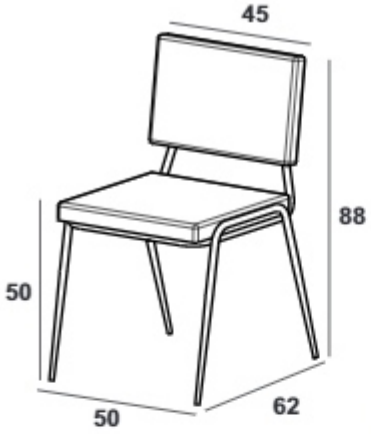

پشتی در سه شکل گرد ، ذوزنقه و مستطیل

پذیرا پانچی

طرح نشیمن	کد محصول	وزن (کیلوگرم)	قیمت (ریال)
پذیرا پانچی	CD01A00110	۸.۴	۳۸.۵۰۰.۰۰۰
تشک	ساده و چرم		۱۱.۰۰۰.۰۰۰

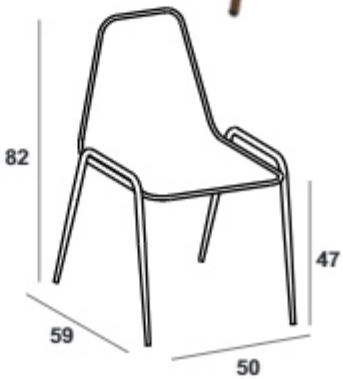

قابل سفارش با تشک

صندلی لاکچری (پارچه ای)

نشیمن	ارتفاع	قیمت (ریال)	
نرمال	۴۵	ساده	۵۴.۰۰۰.۰۰۰
		دسته دار	۶۹.۰۰۰.۰۰۰
	۶۵	ساده	۶۴.۰۰۰.۰۰۰
		دسته دار	۷۹.۰۰۰.۰۰۰
یونیک	۴۵	ساده	۷۵.۰۰۰.۰۰۰
		دسته دار	۹۰.۰۰۰.۰۰۰
	۶۵	ساده	۸۵.۰۰۰.۰۰۰
		دسته دار	۱۰۰.۰۰۰.۰۰۰

نرمال= مغزی تخته سه لا

یونیک= مغزی فینگرجوینت دورو CNC سبک شده

صندلی لاکچری

مغزی فینگرجوینت دورو CNC سبک شده

یاس فلزی

نشیمن	ارتفاع	کد محصول	وزن (کیلوگرم)	قیمت (ریال)
ساده	۵۰	BW01A00112		۲۷.۳۰۰.۰۰۰
	۶۰	BW01A00113	۵.۲	۲۷.۹۰۰.۰۰۰
	۷۰	BW01A00114	۵.۵	۲۸.۵۰۰.۰۰۰
	۸۰	BW01A00115	۵.۸	۲۹.۱۰۰.۰۰۰
پشتی دار	۵۰	BW01A00122		۲۹.۳۰۰.۰۰۰
	۶۰	BW01A00123	۵.۶	۲۹.۹۰۰.۰۰۰
	۷۰	BW01A00124	۵.۹	۳۰.۵۰۰.۰۰۰
	۸۰	BW01A00125	۶.۲	۳۱.۱۰۰.۰۰۰

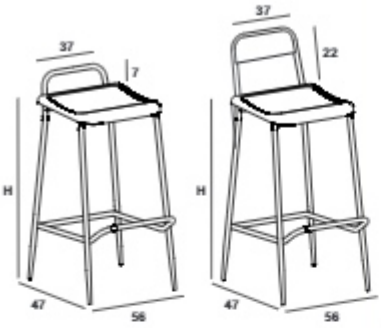

یاس پارچه ای

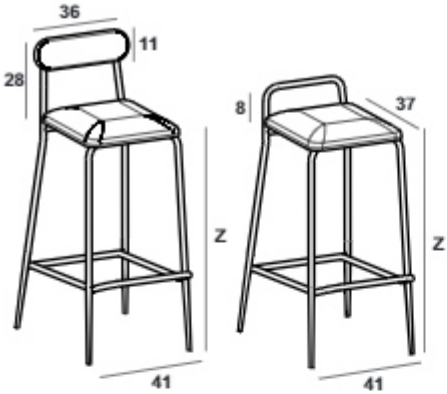

نشیمن	ارتفاع	کد محصول	قیمت (ریال)
ساده	۵۰	BW01A00912	۳۷.۱۰۰.۰۰۰
	۶۰	BW01A00913	۴۷.۷۰۰.۰۰۰
	۷۰	BW01A00914	۳۸.۳۰۰.۰۰۰
	۸۰	BW01A00915	۳۸.۹۰۰.۰۰۰
پشتی دار	۵۰	BW01A00922	۴۴.۹۰۰.۰۰۰
	۶۰	BW01A00923	۴۵.۵۰۰.۰۰۰
	۷۰	BW01A00924	۴۶.۱۰۰.۰۰۰
	۸۰	BW01A00925	۴۶.۷۰۰.۰۰۰

یاس چوبی

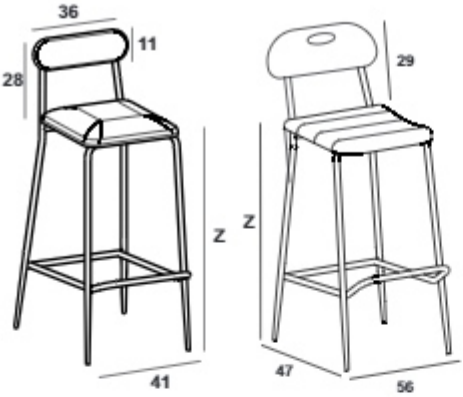

نشیمن	ارتفاع	کد محصول	قیمت (ریال)
فینگرجوینت	۵۰	BW01A00112	۴۷.۱۰۰.۰۰۰
	۶۰	BW01A00113	۴۷.۶۰۰.۰۰۰
	۷۰	BW01A00114	۴۸.۲۰۰.۰۰۰
	۸۰	BW01A00115	۴۸.۸۰۰.۰۰۰
ترموود	۵۰	BW01A00132	۷۵.۹۰۰.۰۰۰
	۶۰	BW01A00133	۷۶.۶۰۰.۰۰۰
	۷۰	BW01A00134	۷۷.۲۰۰.۰۰۰
	۸۰	BW01A00135	۷۷.۸۰۰.۰۰۰

فینگرجوینت

ترموود
نشیمن و پشتی CNC

صندلی میله ای

	ارتفاع(cm)	کد محصول	وزن (kg)	قیمت (ریال)
کوتاه	فلزی	BI01A00151	۴.۵	۹۱.۱۰۰.۰۰۰
	چوبی	BI01A00651		۱۰۵.۴۰۰.۰۰۰
بلند	فلزی	BI01A00152	۵.۲	۱۱۰.۵۰۰.۰۰۰
	چوبی	BI01A00652		۱۳۰.۸۰۰.۰۰۰

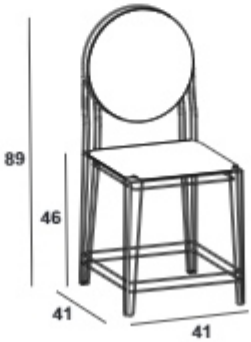

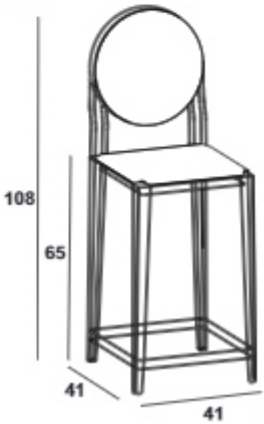

صندلی تاشو

طرح نشیمن	کد محصول	وزن (کیلوگرم)	قیمت (ریال)
فلزی	AV01A00100	۵.۳	۳۶.۱۰۰.۰۰۰
فلزی پانچی	AV01A00100	۵.۲	۴۶.۱۰۰.۰۰۰
چوبی (Thermowood) ساده	AV01A00610	۶.۵	۴۰.۵۰۰.۰۰۰
چوبی (Thermowood) فرم دار	AV01A00680	۵	۵۹.۳۰۰.۰۰۰
دو نفره چوبی (Thermowood)	AV01A006AF		۷۹.۲۰۰.۰۰۰

- جنس بدنه از فولاد و پشتی از ترموود
- با پایه خود تنظیم

پهنا ۱۰۰ سانتیمتر

دو نفره ترموود

صندلی تاشو

چوبی ساده

چوبی فرم‌دار

فلزی

فلزی پانچی

مبل لاکچری (فریم آلومینیومی)

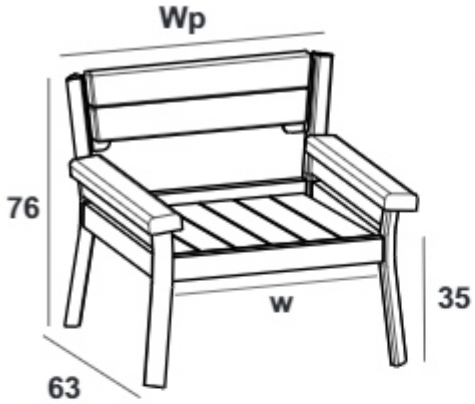

نوع	کد محصول	عرض	قیمت (ریال)
۱ نفره	BK01A00207	۵۰	۷۹.۲۰۰.۰۰۰
۲ نفره	BK01A00217	۱۰۰	۱۱۸.۸۰۰.۰۰۰
۳ نفره	BK01A00227	۱۵۰	۱۵۸.۴۰۰.۰۰۰

* قیمت ها بدون تشک می باشد

مبل آرام

نوع	کد محصول	عرض	پارچه و طرح چرم	تدی (TEDDY)
۱ نفره	BK01A00108	۵۰	۹۴.۲۰۰.۰۰۰	۱۰۴.۲۰۰.۰۰۰
۲ نفره	BK01A00118	۱۰۰	۱۳۳.۸۰۰.۰۰۰	۱۴۳.۸۰۰.۰۰۰
۳ نفره	BK01A00128	۱۵۰	۱۷۳.۴۰۰.۰۰۰	۱۸۳.۴۰۰.۰۰۰

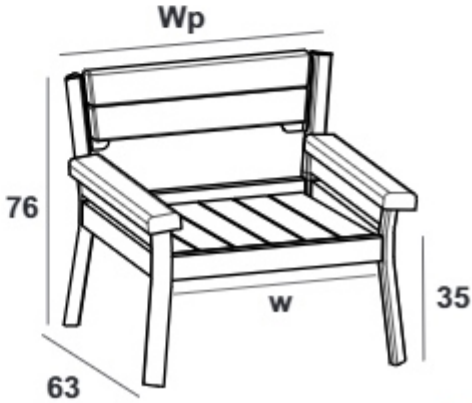

صندلی راحتی

	سایز	کد محصول	قیمت (ریال)
فلزی (پانچی)	تک نفره	BK01A00104	۷۲.۳۰۰.۰۰۰
	دو نفره	BK01A00114	۱۱۴.۹۰۰.۰۰۰
	سه نفره	BK01A00124	۱۶۴.۳۰۰.۰۰۰

	سایز	کد محصول	قیمت (ریال)
آلومینیومی	تک نفره	BK01A00200	۶۲.۲۰۰.۰۰۰
	دو نفره	BK01A00210	۹۶.۶۰۰.۰۰۰
	سه نفره	BK01A00220	۱۳۹.۵۰۰.۰۰۰

	سایز	کد محصول	قیمت (ریال)
چوب ترمو وود (ساده)	تک نفره	BK01A00600	۷۴.۲۰۰.۰۰۰
	دو نفره	BK01A00610	۱۱۵.۹۰۰.۰۰۰
	سه نفره	BK01A00620	۱۶۵.۹۰۰.۰۰۰

	سایز	کد محصول	قیمت (ریال)
چوب ترمو وود (CNC)	تک نفره	BK01A00601	۹۸.۰۰۰.۰۰۰
	دو نفره	BK01A00611	۱۶۹.۸۰۰.۰۰۰
	سه نفره	BK01A00621	۲۶۵.۳۰۰.۰۰۰

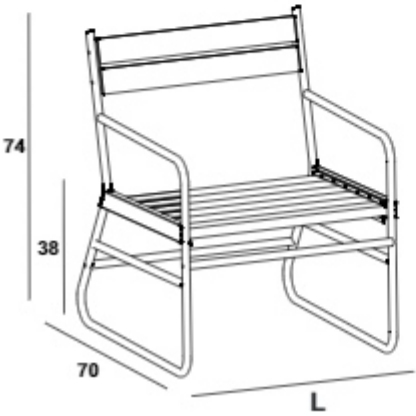

TYPE	L (cm)
تک نفره	60
دو نفره	115
سه نفره	175

صندلی‌های دو نفره

ترانه

صندلی تاشو (ترموود)

مبل لاکچری (فریم آلومینیومی)

صندلی راحتی

(دونفره)

	کد محصول	قیمت (ریال)
فلزی(پانچی)	BK01A00114	۱۱۴.۹۰۰.۰۰۰
آلومینیومی	BK01A00210	۹۶.۶۰۰.۰۰۰
چوب ترمو وود (ساده)	BK01A00610	۱۱۵.۹۰۰.۰۰۰
چوب ترمو وود (CNC)	BK01A00611	۱۶۹.۸۰۰.۰۰۰

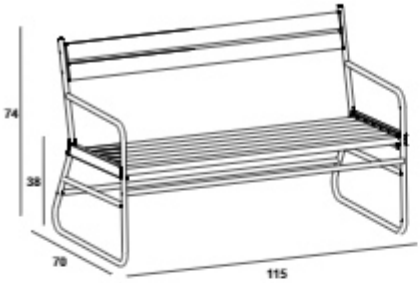

(سه نفره)

	کد محصول	قیمت (ریال)
فلزی(پانچی)	BK01A00124	۱۶۴.۳۰۰.۰۰۰
آلومینیومی	BK01A00220	۱۳۹.۵۰۰.۰۰۰
چوب ترمو وود (ساده)	BK01A00620	۱۶۵.۹۰۰.۰۰۰
چوب ترمو وود (CNC)	BK01A00621	۲۶۵.۳۰۰.۰۰۰

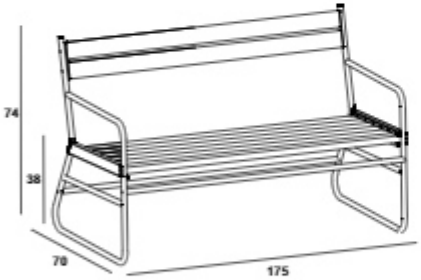

نیمکت ها

	طول ۱۰۰ سانتیمتر	طول ۱۵۰ سانتیمتر
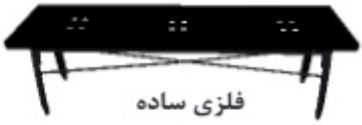 فلزی ساده	AH01A00101 ۱۲.۹ kg ۴۷.۴۰۰.۰۰۰ ریال	AH01A00111 ۱۸.۲ kg ۵۱.۱۰۰.۰۰۰ ریال
فلزی نیم پانچ	AH01A00191 ۱۲.۴ kg ۴۹.۴۰۰.۰۰۰ ریال	AH01A001A1 ۱۷.۵ kg ۵۴.۶۰۰.۰۰۰ ریال
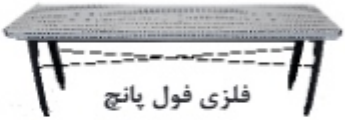 فلزی فول پانچ	AH01A00131 ۱۲ kg ۶۷.۵۰۰.۰۰۰ ریال	AH01A00141 ۱۶.۸ kg ۷۱.۵۰۰.۰۰۰ ریال
چوب ترمو وود	AH01A00601 ۸.۵ kg ۶۸.۴۰۰.۰۰۰ریال	AH01A00611 ۱۱.۶ kg ۷۲.۵۰۰.۰۰۰ریال
پشتی دار (مدل عمان)	AH01A00151 ۱۰.۸ kg ۸۴.۱۰۰.۰۰۰ریال	AH01A00171 ۱۴.۳ kg ۸۷.۲۰۰.۰۰۰ریال

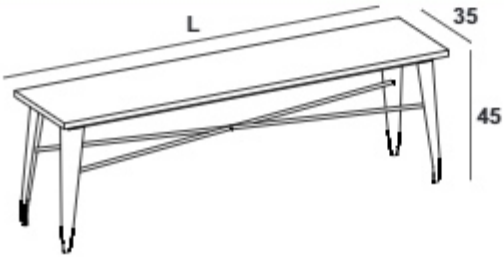

طول ۱۵۰ سانتیمتر

طول ۱۰۰ سانتیمتر

* ابعاد سفارشی قابل ساخت است

تخت

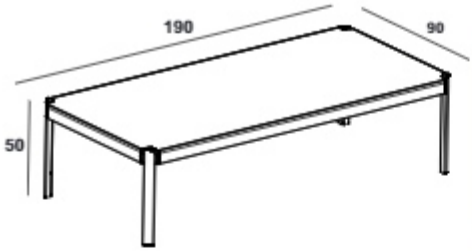

نوع	کد محصول	قیمت (ریال)
ساده	AU01A00271	۱۸۶.۰۰۰.۰۰۰
حائل دار	AU01A00651	۲۸۴.۰۰۰.۰۰۰
پشه بند دار	AU01A00671	۳۸۴.۰۰۰.۰۰۰

صندلی راحتی والا

قیمت (ریال)	۵۳۶.۰۰۰.۰۰۰

CG01A00111

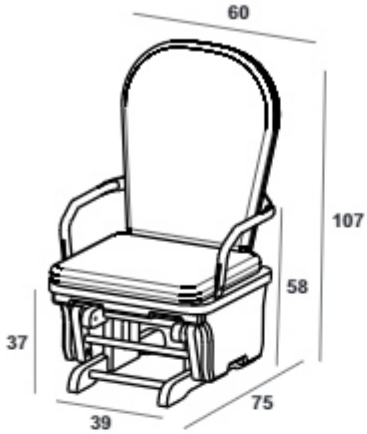

میزها

میزمدل پاراکس

تولید میـز با طول، عرض و ارتفاع های دیگر نیـز به صـــورت سفـــارشـــی امکان پذیر می باشد.
تولید میز با ارتفاع ۴۵ سانتیمتر به عنوان میز جلو مبلی امکان پذیر می‌باشد.

* در انواع میزها و در رویه های فلزی
هزینه پوشش آیرون‌متال (براش+ ورنی) ۶.۰۰۰.۰۰۰ ریال به قیمت محصول افزوده خواهد شد

ابعاد رویه	کد محصول	وزن (کیلوگرم)	قیمت (ریال)	رویـه فلزی
۶۰ x ۶۰	AG01A00121	۸.۱	۵۰.۷۰۰.۰۰۰	
۸۰ x ۸۰	AG01A00131	۱۴.۳	۵۸.۴۰۰.۰۰۰	
۶۰ x ۱۲۰	AG01A00141		۷۰.۸۰۰.۰۰۰	
۸۰ x ۱۲۰	AG01A00151		۷۶.۹۰۰.۰۰۰	
۸۰ x ۱۶۰	AG01A00181	۱۷.۲	۸۴.۸۰۰.۰۰۰	

ابعاد رویه	کد محصول	وزن (کیلوگرم)	قیمت (ریال)	رویـه فلزی (پانچ شده)
۶۰ x ۶۰	AQ01A00121	۷.۶	۶۰.۹۰۰.۰۰۰	
۸۰ x ۸۰	AQ01A00131	۱۴	۷۵.۰۰۰.۰۰۰	
۶۰ x ۱۲۰	AQ01A00141		۸۵.۲۰۰.۰۰۰	
۸۰ x ۱۲۰	AQ01A00151		۹۸.۰۰۰.۰۰۰	
۸۰ x ۱۶۰	AQ01A00181		۱۰۰.۵۰۰.۰۰۰	

رویـه چوب ترموود

ابعاد رویه	کد محصول	وزن (کیلوگرم)	قیمت (ریال)
۶۰ x ۶۰	AG01A00621		۷۴.۳۰۰.۰۰۰
۸۰ x ۸۰	AG01A00631	۱۴.۶	۸۷.۴۰۰.۰۰۰
۶۰ x ۱۲۰	AG01A00641		۱۰۷.۱۰۰.۰۰۰
۸۰ x ۱۲۰	AG01A00651		۱۱۳.۴۰۰.۰۰۰
۸۰ x ۱۶۰	AG01A00681		۱۲۰.۹۰۰.۰۰۰

رویـه سنگ

ابعاد رویه	کد محصول	وزن (کیلوگرم)	قیمت (ریال)
۶۰ x ۶۰	AG01A00B21		۶۰.۹۰۰.۰۰۰
۸۰ x ۸۰	AG01A00B31		۷۳.۴۰۰.۰۰۰
۶۰ x ۱۲۰	AG01A00B41		۸۵.۲۰۰.۰۰۰
۸۰ x ۱۲۰	AG01A00B51		۹۶.۴۰۰.۰۰۰
۸۰ x ۱۶۰	AG01A00B81		۱۰۲.۲۰۰.۰۰۰

میز پایه آلومینیومی

تولید میـز با طول، عرض و ارتفاع های دیگر نیـز به صـــورت سفـــارشـــی امکان پذیر می باشد.

تولید میز با ارتفاع ۴۵ سانتیمتر به عنوان میز جلو مبلی امکان پذیر می‌باشد.

رویـه فلزی

ابعاد رویه	کد محصول	قیمت (ریال)	عکس
۶۰ x ۶۰	AG01A00221	۶۹.۰۰۰.۰۰۰	
۸۰ x ۸۰	AG01A00231	۷۷.۸۰۰.۰۰۰	
۶۰ x ۱۲۰	AG01A00241	۹۰.۳۰۰.۰۰۰	
۸۰ x ۱۲۰	AG01A00251	۹۸.۹۰۰.۰۰۰	
۸۰ x ۱۶۰	AG01A00281	۱۰۷.۸۰۰.۰۰۰	

رویـه فلزی (پانچ شده)

ابعاد رویه	کد محصول	قیمت (ریال)
۶۰ x ۶۰	AQ01A00221	۸۲.۲۰۰.۰۰۰
۸۰ x ۸۰	AQ01A00231	۹۴.۹۰۰.۰۰۰
۶۰ x ۱۲۰	AQ01A00241	۱۰۸.۳۰۰.۰۰۰
۸۰ x ۱۲۰	AQ01A00251	۱۲۲.۸۰۰.۰۰۰
۸۰ x ۱۶۰	AQ01A00281	۱۳۰.۰۰۰.۰۰۰

رویـه چوب ترموود

ابعاد رویه	کد محصول	قیمت (ریال)
۶۰ x ۶۰	CI01A00611	۸۸.۷۰۰.۰۰۰
۸۰ x ۸۰	CI01A00621	۱۰۳.۶۰۰.۰۰۰
۶۰ x ۱۲۰	CI01A00631	۱۲۵.۸۰۰.۰۰۰
۸۰ x ۱۲۰	CI01A00641	۱۳۳.۲۰۰.۰۰۰
۸۰ x ۱۶۰	CI01A00651	۱۴۲.۲۰۰.۰۰۰

رویـه سنگ

ابعاد رویه	کد محصول	قیمت (ریال)
۶۰ x ۶۰	CI01A00211	۸۰.۶۰۰.۰۰۰
۸۰ x ۸۰	CI01A00221	۹۴.۹۰۰.۰۰۰
۹۵ x ۹۵		
۶۰ x ۱۲۰	CI01A00231	۱۰۸.۳۰۰.۰۰۰
۸۰ x ۱۲۰	CI01A00B41	۱۲۲.۱۰۰.۰۰۰
۱۲۰ x ۱۲۰		
۸۰ x ۱۶۰	CI01A00B51	۱۲۹.۸۰۰.۰۰۰

میز تاشو

W(cm)	رویه	کد محصول	وزن (kg)	قیمت
۷۰ x ۷۰ ارتفاع ۷۵	فلز	AR01A00161	۱۲.۲	۶۰.۷۰۰.۰۰۰
	پانچ	AR01A00171	۱۱.۸	۶۹.۱۰۰.۰۰۰
	ترموود	AR01A00661	۱۰.۵	۸۲.۳۰۰.۰۰۰
	راش	AR01A00661	۱۰.۵	۷۴.۷۰۰.۰۰۰
۸۰ x ۸۰	فلز	AR01A00131		۶۵.۷۰۰.۰۰۰
	پانچ	AR01A00141		۷۴.۷۰۰.۰۰۰
	ترموود	AR01A00631		۸۷.۴۰۰.۰۰۰

میز تاشو

چوب راش

چوب ترموود

میز تاشو FR (NEW)

۷۰ در ۷۰

با رویه چوب فینگرجوینت

با کنج های منحنی شده

قیمت

۸۲.۵۰۰.۰۰۰

میز پذیرا

CD01A00110

جنس پایه آلومینیوم

جنس رویه MDF

قیمت (ریال)	قیمت قدیم ۲۳۰.۰۰۰.۰۰۰ ۱۹۲.۵۰۰.۰۰۰

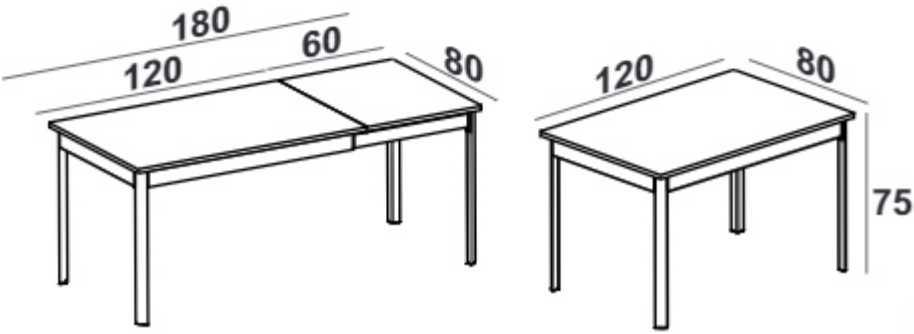

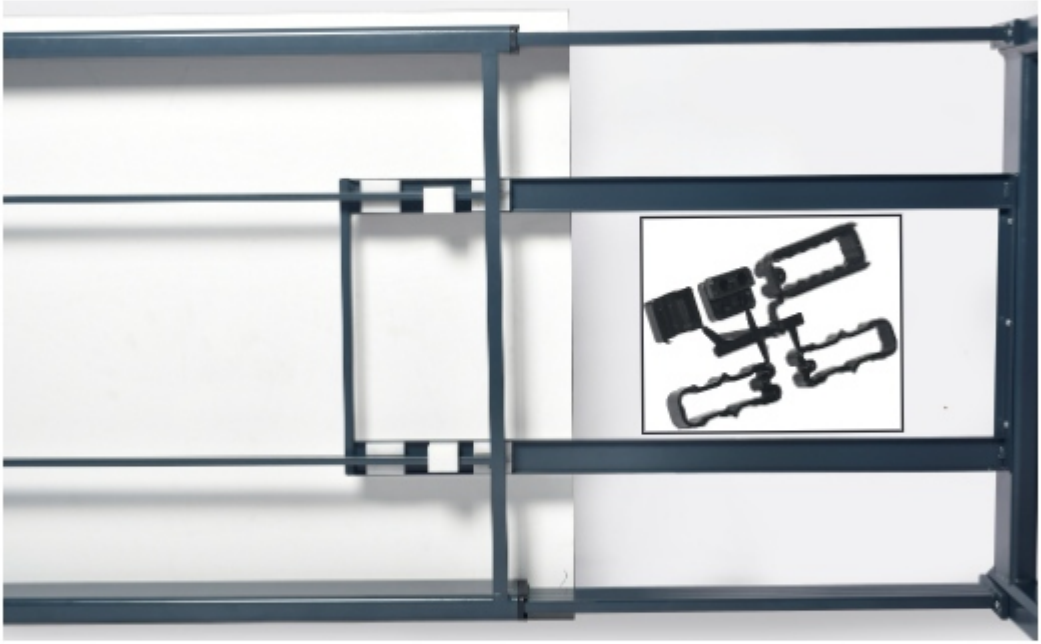

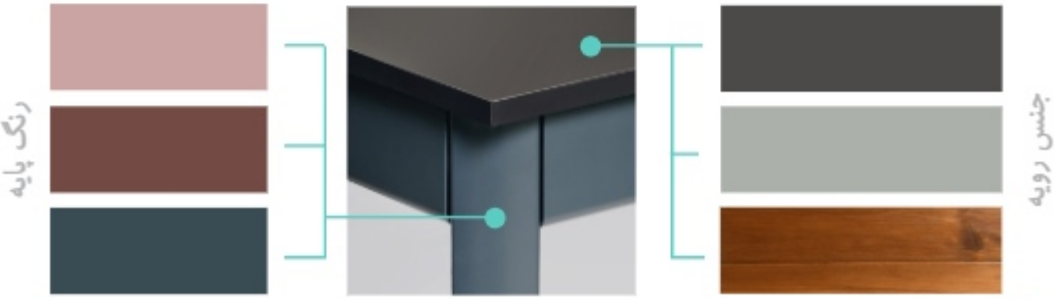
رنگ پایه
جنس رویه

میز تک پایه

ابعاد رویه	کد محصول	وزن (کیلوگرم)	رویه فلزی (ریال)
گرد (قطر ۶۰)	AM01A00101	۱۵	۵۹.۳۰۰.۰۰۰
۱۲ضلعی قطر ۱۰۰ ساده	AM01A001I1		۹۰.۶۰۰.۰۰۰
۱۲ضلعی قطر ۱۰۰ پانچی	AM01A001R1		۱۰۸.۸۰۰.۰۰۰

ابعاد رویه	کد محصول	رویه فلزی (ریال)
شش ضلعی قطر ۷۰	AM01A001M1	۷۱.۳۰۰.۰۰۰
شش ضلعی قطر ۸۰	AM01A00151	۸۳.۶۰۰.۰۰۰
شش ضلعی قطر ۹۰	AM01A00161	۹۶.۱۰۰.۰۰۰

میز تک پایه مربعی

ابعاد رویه	کد	رویه ترموود (ریال)
۶۰ x ۶۰	AM01A00621	۷۶.۲۰۰.۰۰۰
۷۰ x ۷۰	AM01A006G1	۸۱.۱۰۰.۰۰۰
۸۰ x ۸۰	AM01A00631	۸۶.۳۰۰.۰۰۰

ابعاد رویه	کد	رویه فلزی (ریال)
۶۰ x ۶۰	AM01A00121	۵۹.۳۰۰.۰۰۰
۷۰ x ۷۰	AM01A001G1	۶۵.۳۰۰.۰۰۰
۸۰ x ۸۰	AM01A00131	۷۱.۸۰۰.۰۰۰

ابعاد رویه	کد	رویه سرامیک (ریال)
۶۰ x ۶۰	AM01A00B21	۷۶.۲۰۰.۰۰۰
۷۰ x ۷۰	AM01A00BG1	———
۸۰ x ۸۰	AM01A0B31	۸۶.۳۰۰.۰۰۰

پایه مربعی (تمام مربع)	
۸۰ x ۸۰	۱۴۴.۰۰۰.۰۰۰

AM01A01S1

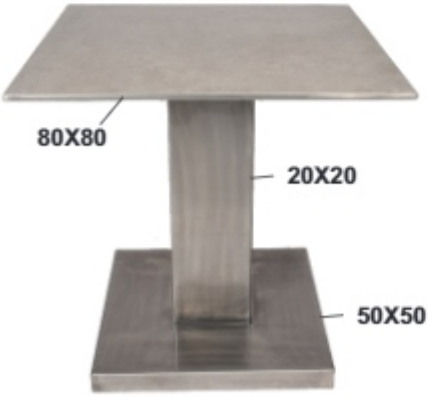

ارتفاع استاندارد ۷۵ سانتیمتر است

امکان ساخت با ارتفاع سفارشی وجود دارد

میز دو پایه

ارتفاع استاندارد: ۷۵ سانتیمتر

ابعاد	۸۰ x ۱۲۰ k6	۸۰ x ۱۴۰ k8	۸۰ x ۱۶۰ k8
ساده (فلزی)	BA01A00141 34.8 kg ۱۱۴.۹۰۰.۰۰۰ ریال	BA01A00181 36.7 kg ۱۲۳.۴۰۰.۰۰۰ ریال	BA01A00151 38.6 kg ۱۳۱.۹۰۰.۰۰۰ ریال
چوب ترمو وود	BA01A00641 30.4 kg ۱۴۴.۶۰۰.۰۰۰ ریال	BA01A00681 31.5 kg ۱۵۴.۹۰۰.۰۰۰ ریال	BA01A00651 32.7 kg ۱۶۴.۴۰۰.۰۰۰ ریال

میز ایونت

AM01A00106

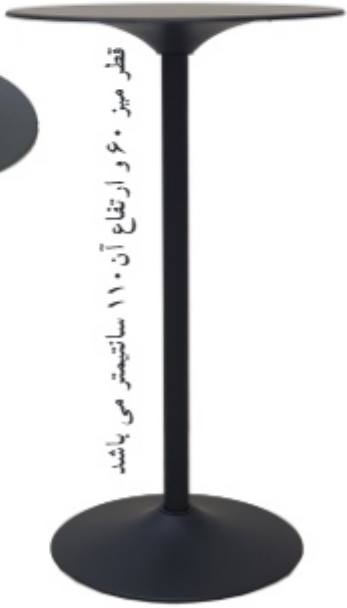

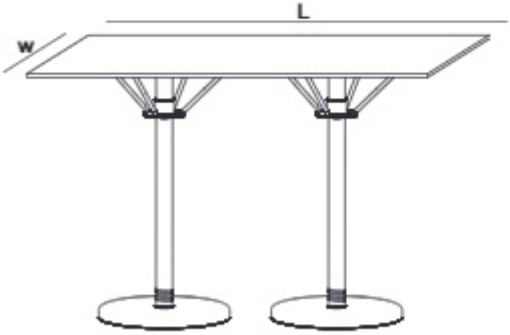

رویه فلزی (قطر ۶۰) k2 ۷۰.۶۰۰.۰۰۰ ریال

نیمکت و میز پایه آلومینیوم

نوع	طول ۱۰۰ سانتیمتر	طول ۱۵۰ سانتیمتر
نیمکت	AH01A001G2 ۵۲.۸۰۰.۰۰۰ ریال	AH01A001G2 ۷۳.۷۰۰.۰۰۰ ریال
میز	AJ01A00251 ۵۸.۷۰۰.۰۰۰ ریال	AJ01A00251 ۷۹.۹۰۰.۰۰۰ ریال

۴۰ X (۱۰۰ یا ۱۵۰) ارتفاع ۷۸ سانت

میز AJ01A00251

۴۰ X (۱۰۰ یا ۱۵۰) ارتفاع ۵۰ سانت

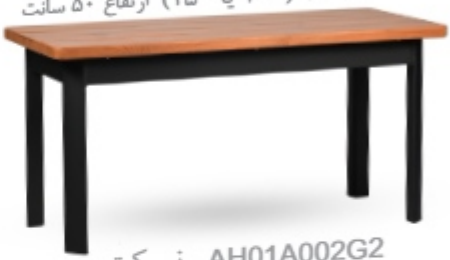

نیمکت AH01A002G2

❊ امکان تولید این میز در ارتفاع بیشتر و به عنوان میز بار وجود دارد

میز بار ساده

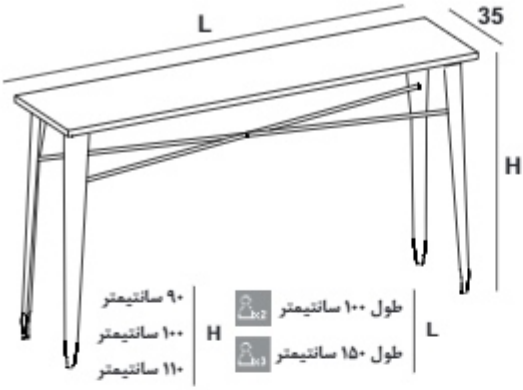

نیم پانچی | ترمو وود | (فلزی) ساده

فلزی نیم پانچ

ترمو وود

میز بار طبقه دار

نیم پانچی | ترمو وود | (فلزی) ساده

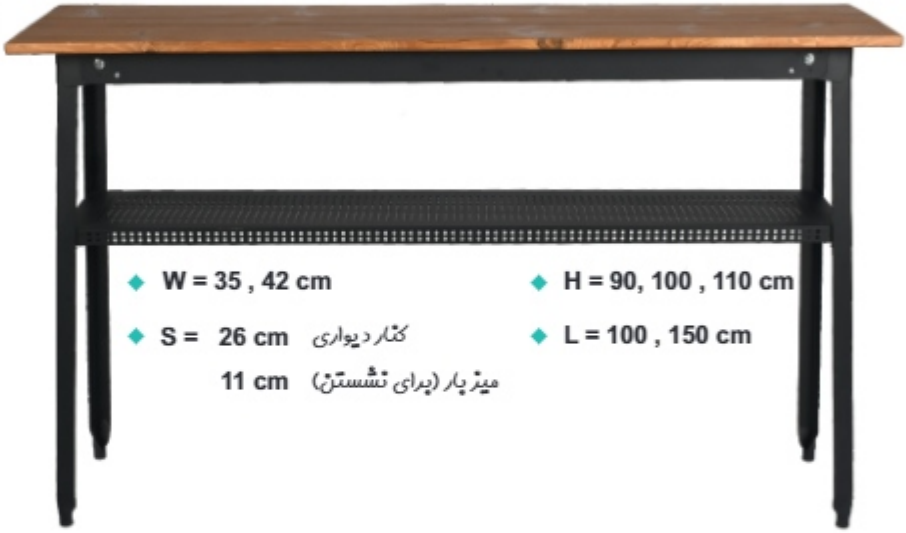

- W = 35 , 42 cm
- H = 90, 100 , 110 cm
- S = 26 cm کنار دیواری
  11 cm میز بار (برای نشستن)
- L = 100 , 150 cm

میز بار ۱۰۰ cm

نوع رویه	ساده	طبقه دار	پروفیلی (آلومینیومی)
فلزی ساده	۳۴.۵۰۰.۰۰۰ ریال	۴۲.۵۰۰.۰۰۰ ریال	۴۷.۰۰۰.۰۰۰ ریال
فلزی نیم پانچ	۴۱.۵۰۰.۰۰۰ ریال	۴۹.۵۰۰.۰۰۰ ریال	۵۶.۰۰۰.۰۰۰ ریال
ترمو وود	۵۰.۷۰۰.۰۰۰ ریال	۵۸.۷۰۰.۰۰۰ ریال	۶۰.۴۰۰.۰۰۰ ریال

میز بار ۱۵۰ cm

نوع رویه	ساده	طبقه دار	پروفیلی (آلومینیومی)
فلزی ساده	۴۶.۰۰۰.۰۰۰ ریال	۵۶.۰۰۰.۰۰۰ ریال	۶۲.۷۰۰.۰۰۰ ریال
فلزی نیم پانچ	۵۵.۴۰۰.۰۰۰ ریال	۶۵.۴۰۰.۰۰۰ ریال	۷۴.۷۰۰.۰۰۰ ریال
ترمو وود	۶۷.۶۰۰.۰۰۰ ریال	۷۷.۶۰۰.۰۰۰ ریال	۷۹.۶۰۰.۰۰۰ ریال

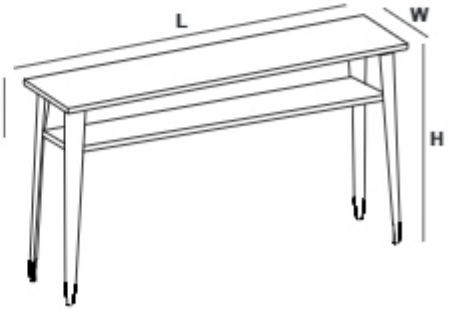

- L = 100 , 150 cm
- H = 90, 100 , 110 cm
- W = 35 , 42 cm
- S = 11 cm میز بار (برای نشستن)
  26 cm کنار دیواری

ساده

طبقه دار

آلومینیومی

میزمیله‌ای

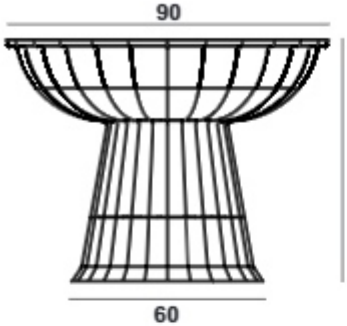

ارتفاع	طرح نشیمن	کد محصول	وزن (کیلوگرم)	قیمت (ریال)
۴۵	جلو مبلی	AY01A00975	۳.۸	۸۹.۵۰۰.۰۰۰
۷۵	میز بزرگ	AY01A00974	۴.۷	۹۷.۵۰۰.۰۰۰

نمکی

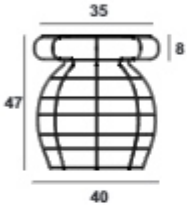

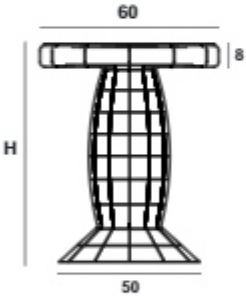

طرح نشیمن	کد محصول	وزن (کیلوگرم)	قیمت (ریال)
نشیمن نمکی	BI01A00100	۳.۴	۴۶.۴۰۰.۰۰۰
میز نمکی ۷۵ سانت	BI01A00114	۳.۸	۶۸.۱۰۰.۰۰۰
میز نمکی ۱۱۰ سانت	BI01A00115	۴.۷	۷۹.۶۰۰.۰۰۰

میز نمکی ۱۱۰ سانت

میز نمکی ۷۵ سانت

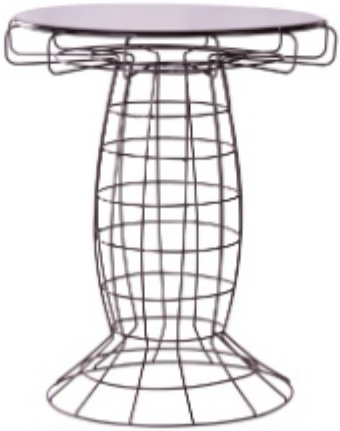

نشیمن نمکی

میز کروی

طرح نشیمن	کد محصول	وزن (کیلوگرم)	قیمت (ریال)
کروی ۷۵ سانت	BI01A00134	۴	۱۱۸.۵۰۰.۰۰۰
کروی کوتاه	BI01A00123	۳	۹۹.۰۰۰.۰۰۰

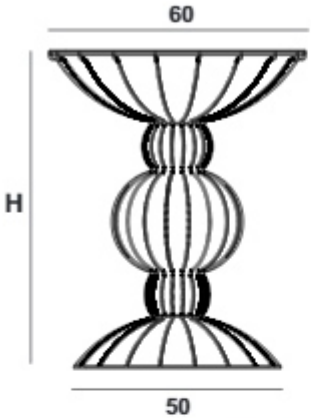

میز هلالی

کد محصول	وزن (کیلوگرم)	قیمت (ریال)
BI01A00166	۷.۳	۸۳.۶۰۰.۰۰۰

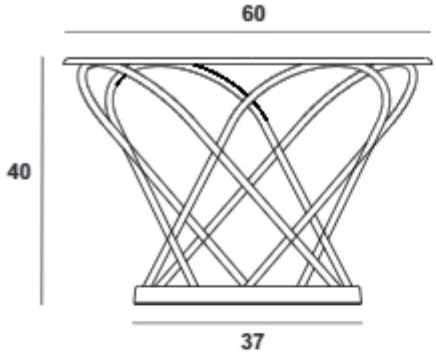

میز کنار مبلی

	نوع	کد محصول	وزن (کیلوگرم)	قیمت (ریال)
تک صینی	ساده	BM01A00122	۳.۲	۲۸.۲۰۰.۰۰۰
	دسته دار	BM01A00112	۳.۴	۳۱.۵۰۰.۰۰۰
چند صینی	ساده	BM01A00121	۳.۲	۳۲.۹۰۰.۰۰۰
	دسته دار	BM01A00111	۳.۴	۳۷.۷۰۰.۰۰۰

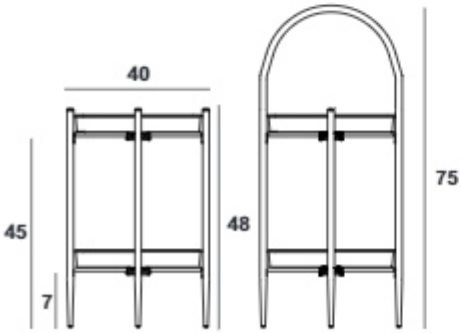

میز reviera

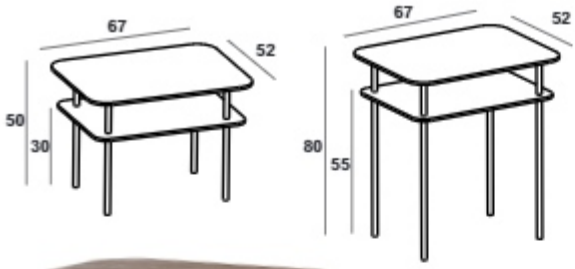

مدل	کد محصول	قیمت (ریال)
کوتاه	BI01A00611	۷۵.۹۰۰.۰۰۰
بلند	BI01A00612	۸۰.۳۰۰.۰۰۰

میز پلیکان

نوع		کد محصول	قیمت (ریال)
کوتاه Z=45	فلزی	CI01A00101	۵۳.۸۰۰.۰۰۰
	چوب فینگر جوینت	CI01A00111	۶۵.۴۰۰.۰۰۰
بلند Z=75	فلزی	CI01A00102	۶۴.۹۰۰.۰۰۰
	چوب فینگر جوینت	CI01A00112	۷۲.۶۰۰.۰۰۰
فینگر جوینت - قطر ۹۰			۹۷.۳۰۰.۰۰۰

میز کنار مبلی سرامیکی

کد محصول	قیمت (ریال)
BM01A001F9	۴۲.۳۰۰.۰۰۰

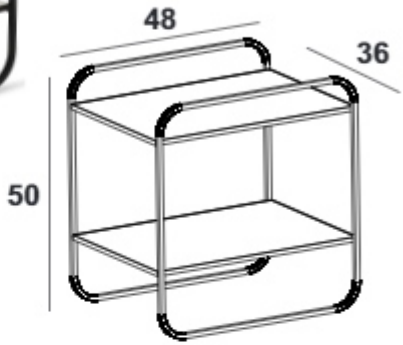

میز کیهان

کد محصول	قیمت (ریال)
	۶۵.۴۰۰.۰۰۰

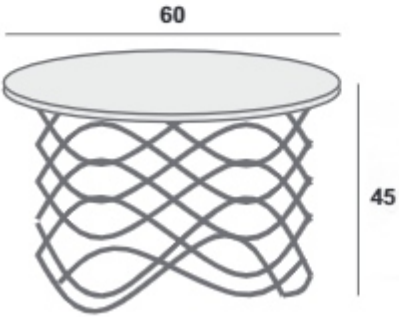

میز ترولی

مدل	کد محصول	قیمت (ریال)
فلزی ساده	BP01A00100	۷۲.۶۰۰.۰۰۰
فلزی چرخ دار	BP01A00110	۸۴.۷۰۰.۰۰۰
ترولی نظافت		۱۰۸.۹۰۰.۰۰۰

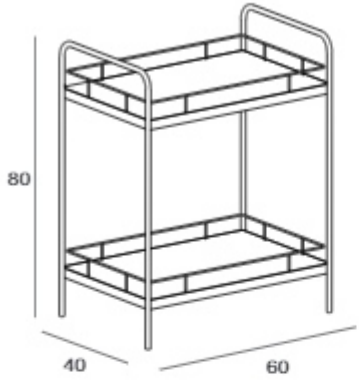

آوا

نوع	کد محصول	وزن	قیمت (ریال)
جلو مبلی پانچ	BM01A00167	۷.۵	۴۹.۹۰۰.۰۰۰
میز تلویزیون	CJ01A00111		۵۴.۱۰۰.۰۰۰

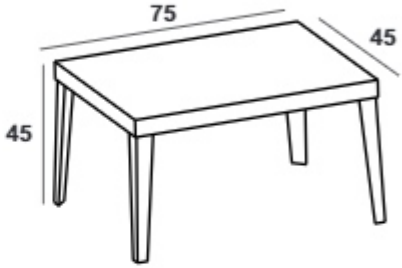

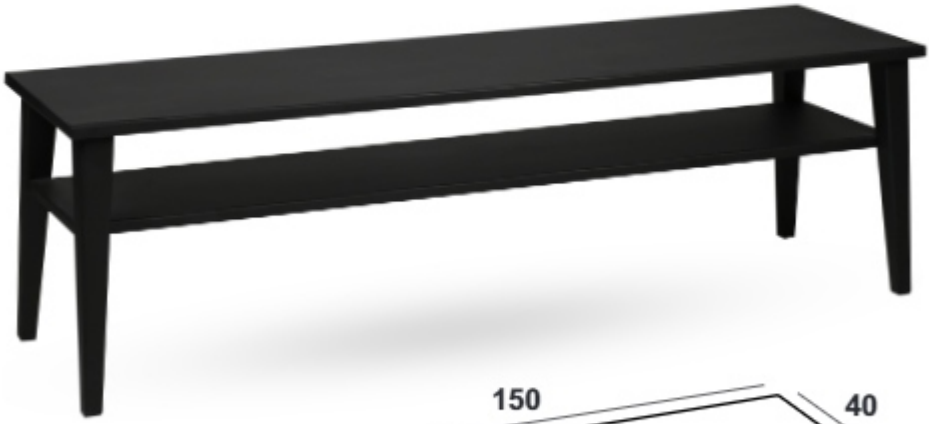

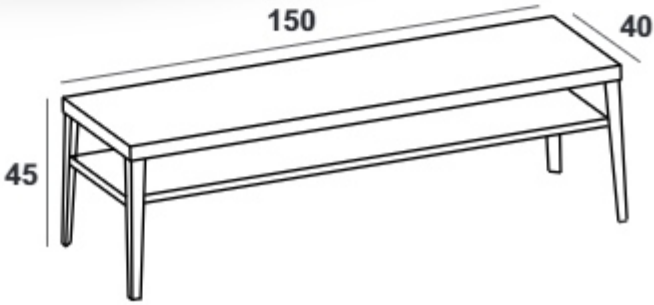

میز عسلی مینیمال

جنس رویه	قیمت (ریال)
فلزی	هر عدد ۱۸.۰۰۰.۰۰۰
سرامیکی	هر عدد ۲۲.۰۰۰.۰۰۰

SIZE	W (cm)	H (cm)
کوچک	32	42
متوسط	36	46
بزرگ	40	50

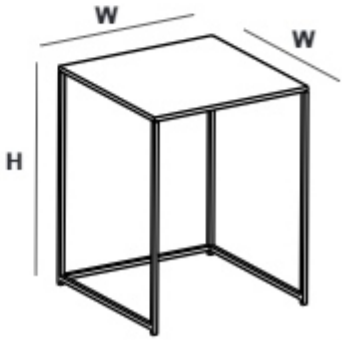

میز زمرد

نوع محصول	کد محصول	قیمت (ریال)
مستطیل کوچک	AO01A00177	۲۴.۰۰۰.۰۰۰
مستطیل متوسط	AO01A00175	۲۶.۰۰۰.۰۰۰
مستطیل بزرگ	AO01A00174	۲۸.۰۰۰.۰۰۰
دسته دار	AO01A00178	۲۹.۰۰۰.۰۰۰

میز کامپیوتر

BU01A00600

۸۷.۵۰۰.۰۰۰ ریال

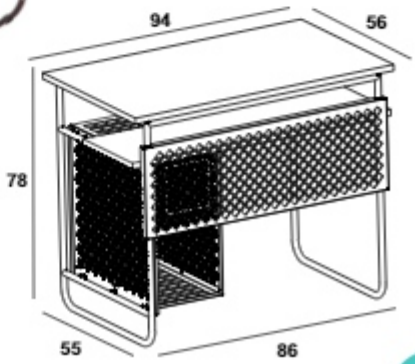

دکوراتیو

زیرسیگاری ها

مدل	قیمت (ریال)
زیرسیگاری کوچک AL01A001BA	۱۲.۱۰۰.۰۰۰
زیرسیگاری بزرگ AL01A001BB	۱۸.۵۰۰.۰۰۰
زیرسیگاری پایه دار AL01A001B6	۴۳.۰۰۰.۰۰۰
سطل زباله (طبیعت) AL01A001E0	۶۴.۵۰۰.۰۰۰

زیرسیگاری کوچک

زیرسیگاری بزرگ

زیرسیگاری پایه دار

سطل زباله (طبیعت)

جای دستمال

AL01A001D0

قیمت ۳۸.۵۰۰.۰۰۰ ریال

پایه دار

قیمت ۴۹.۵۰۰.۰۰۰ ریال

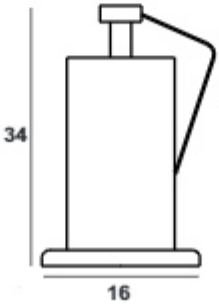

سطل زباله میله ای

مدل	کد محصول	وزن	قیمت (ریال)
کوچک (L)	BI01A00181	۳.۷	۴۹.۵۰۰.۰۰۰
بزرگ (XL)	BI01A00182	۵.۳	۵۹.۵۰۰.۰۰۰

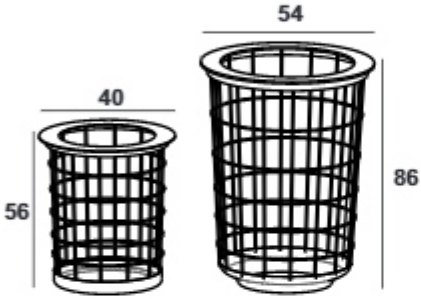

سطل رخت

دارای کیسه پارچه ای

قیمت ۳۸.۵۰۰.۰۰۰ ریال

BI01A00191

قیمت قدیم ۵۶.۰۰۰.۰۰۰ ریال

سینی گرد

مدل	کد محصول	وزن (kg)	قیمت (ریال)
کوتاه (لبه دار)	GS01A00102	۰.۸	۱۳.۲۰۰.۰۰۰
متوسط	GS01A00103	۰.۸	۱۵.۴۰۰.۰۰۰
بلند (دسته دار)	GS01A00101	۰.۸	۱۹.۸۰۰.۰۰۰

بلند دسته دار GS01A00101

متوسط ساده GS01A00206

کوتاه لبه دار GS01A00108

سینی مستطیل فلزی

مدل	کد محصول	قیمت (ریال)
ساده	GS01A00110	۹.۷۰۰.۰۰۰
دسته دار	GS01A00111	۱۱.۵۰۰.۰۰۰

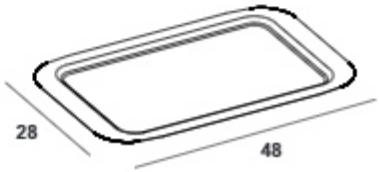

سینی آلومینیومی

مدل	کد محصول	وزن (kg)	قیمت (ریال)
ساده	GS01A00130	۰.۵	۹.۷۰۰.۰۰۰
تبلیغاتی	GS01A00118	۰.۵	۱۳.۲۰۰.۰۰۰

حداقل ۱۰ عدد

شایان

کد محصول	قیمت (ریال)
GS01A00132	

AL 390 gr

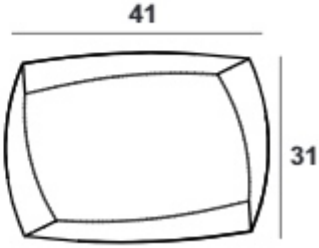

آینه ایستاده لوله ای

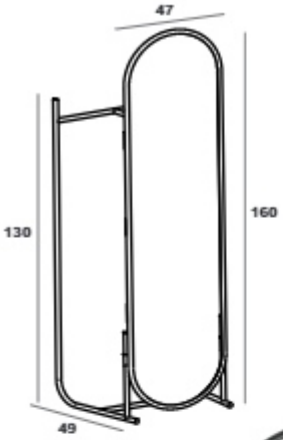

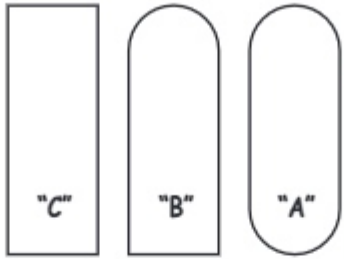

تیپ A	۹۳.۵۰۰.۰۰۰ ریال
AN01A00152	
تیپ B	۸۲.۵۰۰.۰۰۰ ریال
AN01A00162	
تیپ C	۷۷.۰۰۰.۰۰۰ ریال
AN01A00172	

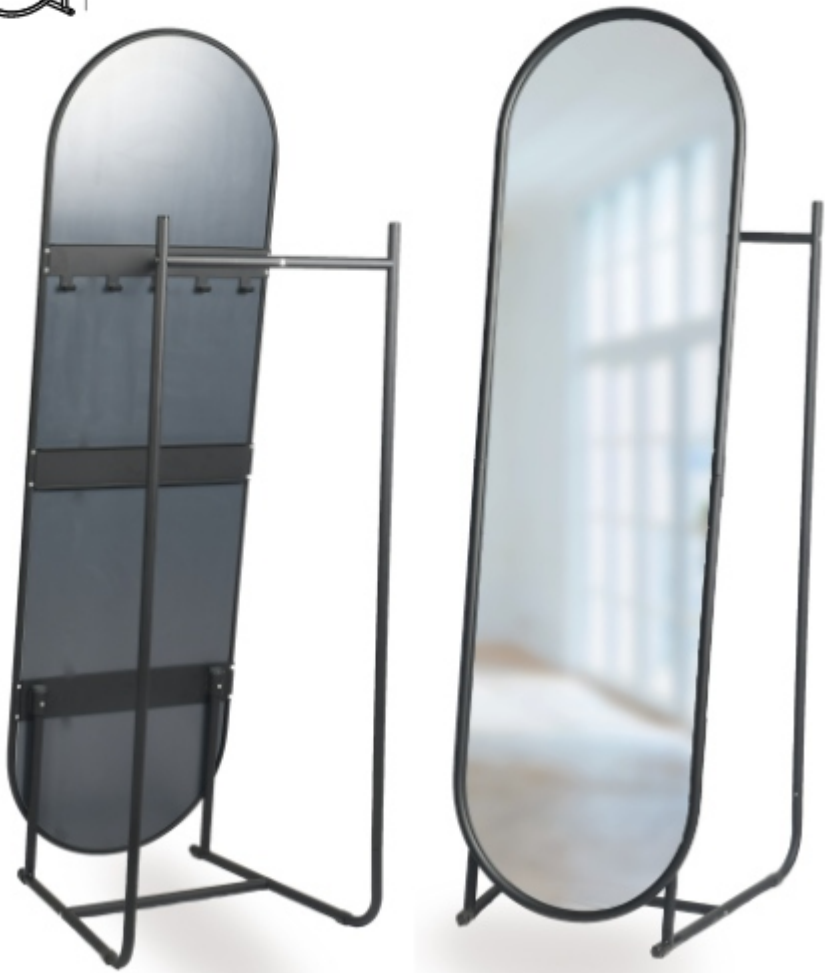

آینه دیواری

تیپ A	۴۴.۰۰۰.۰۰۰ ریال	AN01A00153
تیپ B	۳۸.۵۰۰.۰۰۰ ریال	AN01A00163
تیپ C	۳۳.۰۰۰.۰۰۰ ریال	AN01A00173

قیمت قدیم

	۶۰.۰۰۰.۰۰۰ ریال	
	۵۵.۰۰۰.۰۰۰ ریال	
	۵۰.۰۰۰.۰۰۰ ریال	

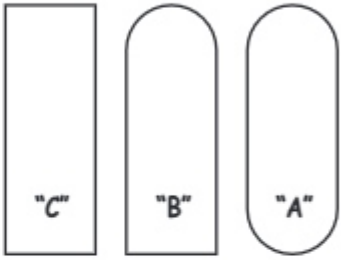

رگال

بلند AN01A00132 ۸.۵ kg

قیمت ۴۹.۵۰۰.۰۰۰ ریال

کوتاه AN01A00131 ۷.۲ kg

قیمت ۴۴.۰۰۰.۰۰۰ ریال

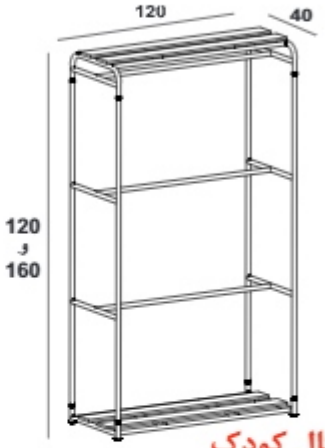

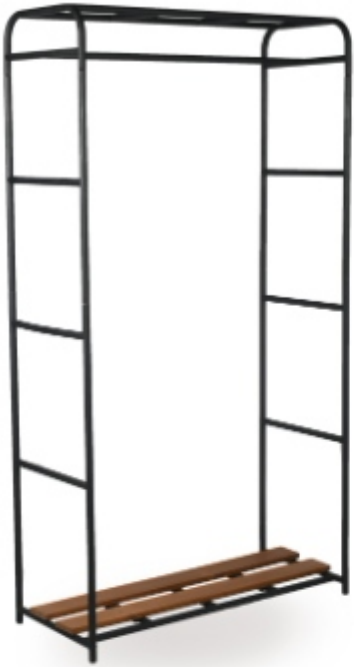

رگال کودک

چرخ دار و دارای سه ردیف آویز

قیمت ۶۶.۰۰۰.۰۰۰ ریال

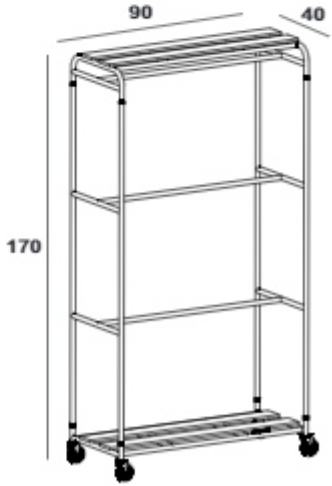

آینه ایستاده کلاسیک

۱۲kg AN01A00100

قیمت ۱۶۵.۰۰۰.۰۰۰ ریال

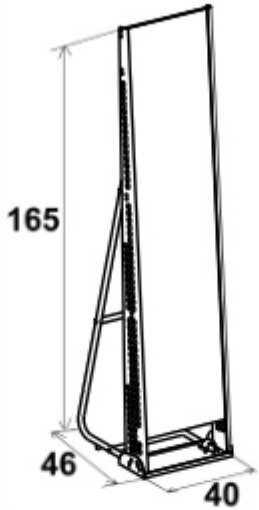

دارای جا لباسی و آویز
در قسمت پشت

جا کفشی

قیمت (ریال)	کد محصول	ارتفاع H	طبقه
۴۲.۰۰۰.۰۰۰	BD01A00121	۶۵	۳
۶۴.۰۰۰.۰۰۰	BF01A00122	۱۱۵	۵

گنجه و میز BF01A00154

گنجه	۲۳۰.۰۰۰.۰۰۰ ریال
میز	۵۵.۰۰۰.۰۰۰ ریال

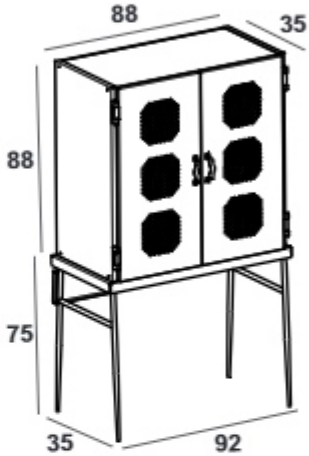

قفسه دیواری

BF01A00164

قیمت ۹۷.۰۰۰.۰۰۰ ریال

(29kg)

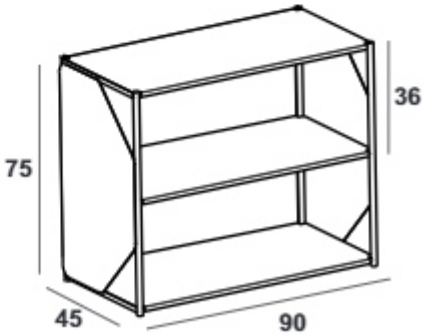

استند لوله ای

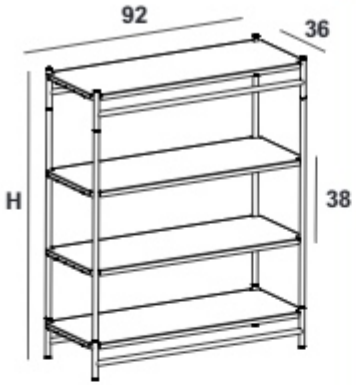

طبقه	ارتفاع H	نوع	کد محصول	وزن (کیلوگرم)	قیمت (ریال)
۴	۱۲۶	ساده	BF01A00110	۲۶	۴۹.۹۰۰.۰۰۰
		پانچی	BF01A00111	۱۸	۵۹.۸۰۰.۰۰۰
		چوب ترمو	BF01A00612		۸۲.۵۰۰.۰۰۰
۵	۱۶۶	ساده	BF01A00120	۳۲.۶	۶۲.۰۰۰.۰۰۰
		پانچی	BF01A00121	۲۲.۶	۷۲.۹۰۰.۰۰۰
		چوب ترمو	BF01A00622		۹۹.۰۰۰.۰۰۰

یک پایه قابل تنظیم

برای ایجاد تعادل روی سطوح ناهموار

قفسه

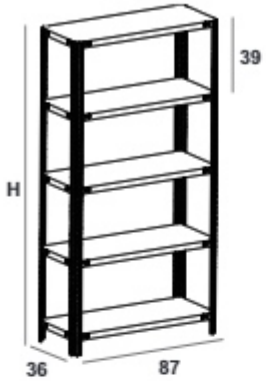

طبقه	ارتفاع H	نوع	کد محصول	قیمت (ریال)
۴	۱۲۶	ساده	BF01A00115	۷۲.۹۰۰.۰۰۰
۵	۱۶۷	ساده	BF01A00125	۸۹.۹۰۰.۰۰۰

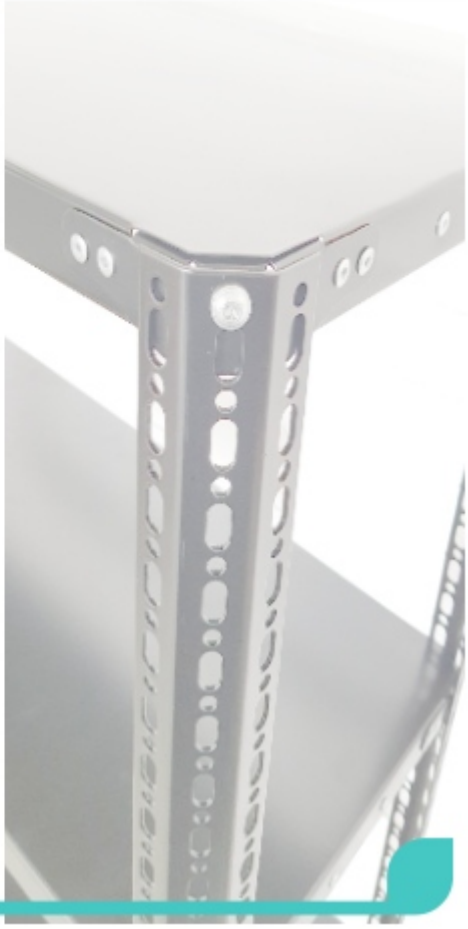

تجهیزات جانبی قفسه

شلف

BF01A00154

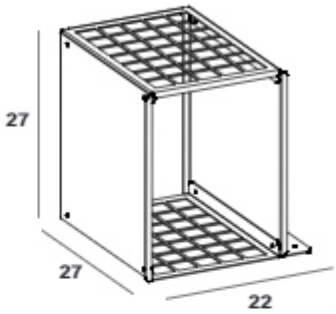

۱۴.۶۰۰.۰۰۰ ریال

BF01A00143

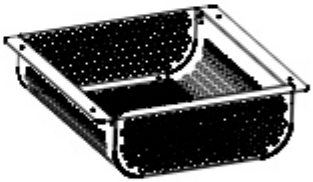

۲۱.۹۰۰.۰۰۰ ریال

محفظه کشویی

در دو حالت ثابت و کشویی

BF01A00144

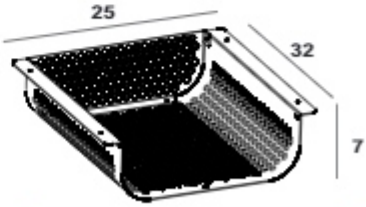

۱۳.۱۰۰.۰۰۰ ریال

قفسه مینیمال (تک ردیف)

ردیف	کد محصول	قیمت (ریال)
۲		۳۳.۳۰۰.۰۰۰
۴		۵۷.۵۰۰.۰۰۰

بدنه فلز - رویه سرامیک

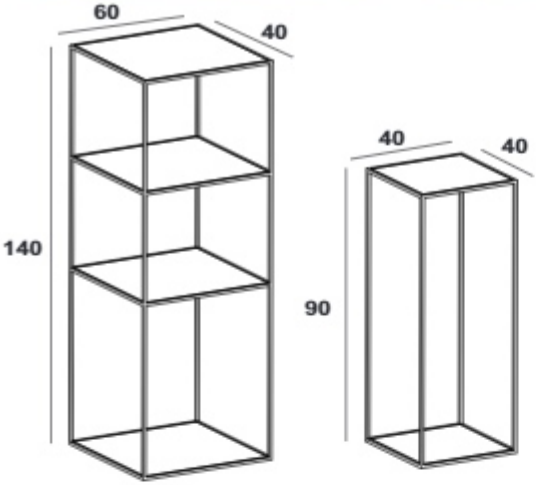

قفسه مینیمال (سه ردیف)

کد محصول	قیمت (ریال)
	۹۴.۹۰۰.۰۰۰

بدنه فلز - رویه سرامیک

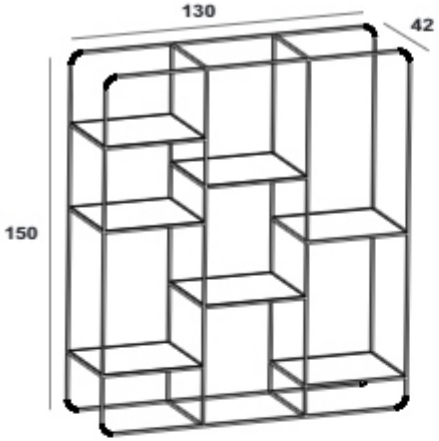

چراغ آباژور

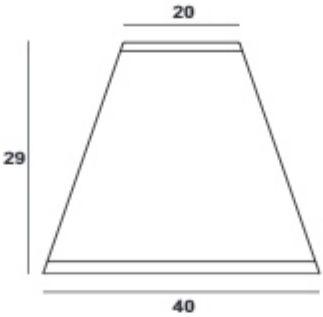

بزرگ

طرح بلوکی

طرح اسلیمی

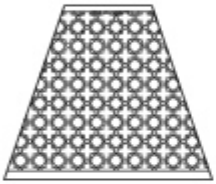

طرح عروس

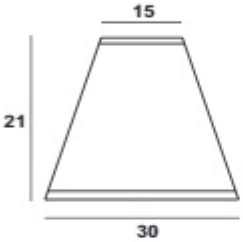

متوسط

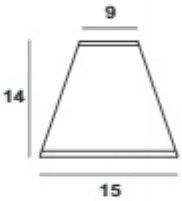

کوچک

آباژور بلند

۵۳.۰۰۰.۰۰۰ ریال

آباژور کوتاه

۴۲.۰۰۰.۰۰۰ ریال

چراغ آویز میله ای

تک شعله با سرپیچ بزرگ

مدل	کد محصول	وزن (kg)	قیمت (ریال)
شیپوری	AS01A00131	۱.۱	۱۰.۹۰۰.۰۰۰
پامچال	AS01A00141	۰.۴	۱۷.۹۰۰.۰۰۰
		پامچال آبکاری شده	۱۹.۹۰۰.۰۰۰

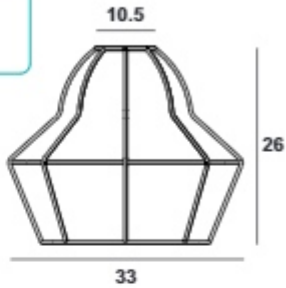

پامچال

شیپوری

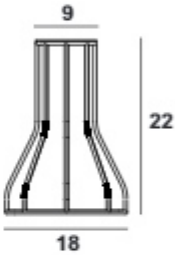

چراغ پایه دار

* تماماً قابل تنظیم

کد محصول	وزن (kg)	قیمت (ریال)
BG01A001A3	۳.۵	۶۱.۰۰۰.۰۰۰
BG01A001B3	(دو قلو)	۸۴.۰۰۰.۰۰۰

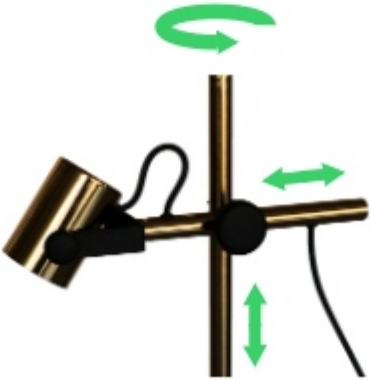

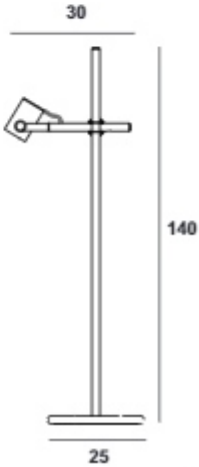

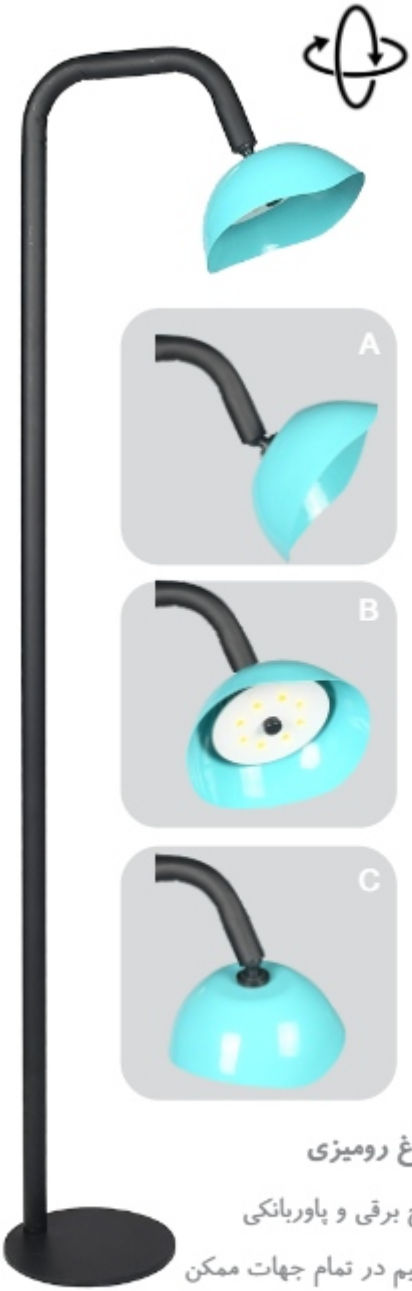

کوتاه	BG01A001E1	۵۴.۰۰۰.۰۰۰ ریال
متوسط	BG01A001E7	۵۹.۰۰۰.۰۰۰ ریال
بلند	BG01A001E2	۶۴.۰۰۰.۰۰۰ ریال

چراغ رومیزی

در دو طرح برقی و پاوربانکی

با سری قابل تنظیم در تمام جهات ممکن

* قیمت ها بدون احتساب پاور بانک است

آباژور استوانه

کوتاه	BG01A001D1	۸۸.۰۰۰.۰۰۰ ریال
بلند	BG01A001D2	۹۶.۰۰۰.۰۰۰ ریال

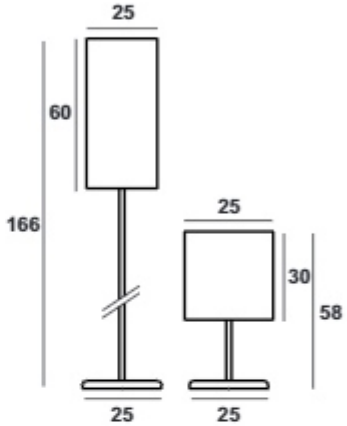

جا شمعی

کوتاه	AL01A0014A	۱۳.۵۰۰.۰۰۰ ریال
متوسط	AL01A0014B	۱۴.۵۰۰.۰۰۰ ریال
بلند	AL01A0014C	۱۵.۵۰۰.۰۰۰ ریال

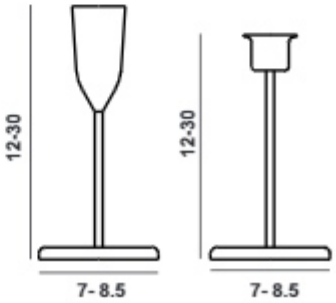

پایه گلدان

مدل	کد محصول	وزن (kg)	قیمت (ریال)
پایه کوتاه تکی	AX01A00101	۲.۷۵	۲۲.۰۰۰.۰۰۰
پایه کوتاه دوتایی	AX01A00111	۴.۱	۲۹.۹۰۰.۰۰۰
پایه کوتاه سه تایی	AX01A00121	۵.۱۵	۳۸.۰۰۰.۰۰۰
پایه بلند تکی	AX01A00170	۳.۴	۳۲.۹۰۰.۰۰۰

- قابل استفاده به عنوان میز
- ساخته شده از مفتول آهنی به قطر ۵ میلیمتر

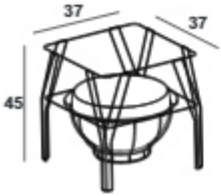

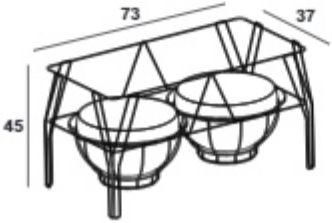

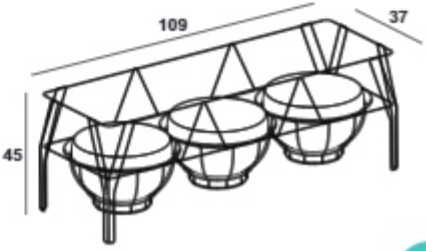

کباب‌پزها BBQ

ردیف	نام و کد محصول	مشخصات	عکس
۱	**کباب پز ساده** شامل کباب پز سینی ذغال انبر و کفگیر **کد محصول** **AB01A00120ZZ**	وزن ۴.۴ kg قیمت ۳۳.۵۰۰.۰۰۰ ریال	
۲	**کباب پز با میز** شامل کباب پز میز سینی ذغال انبر و کفگیر **کد محصول** **AB01A00110ZZ**	وزن ۷.۳ kg قیمت ۵۹.۹۰۰.۰۰۰ ریال	
۳	**کباب پز** **مدل صادراتی** شامل کباب پز با درب قفل دار میز با طراحی بی نظیر جهت حمل واستفاده آسان دارای سینی ذغال انبر و کفگیر استیک پز جعبه از جنس کارتن پلاست جهت نگهداری آسان **کد محصول** **AB01A00100ZZ**	وزن ۸.۹ kg وزن با جعبه ۹.۹ kg قیمت ۱۱۹.۰۰۰.۰۰۰ ریال	 استیک پز (گریل) ۱۰.۰۰۰.۰۰۰ ریال

BQ01A00111

میز آتشدان

میز ✔ گازی ✔

قطر رویه	قیمت (ریال)
۱۰۰	۱۳۹.۹۰۰.۰۰۰
۱۲۵	۱۷۴.۵۰۰.۰۰۰
۱۵۰	۲۱۹.۹۰۰.۰۰۰

امکان قرار دادن کباب پز در مرکز میز وجود دارد

توجه: این محصول برای استفاده در فضای باز طراحی شده است و عواقب ناشی از استفاده نادرست از آن به عهده نهال‌سان نمی باشد.

بخاری گرمازا

BQ01A00133 ۹۳.۵۰۰.۰۰۰ ریال

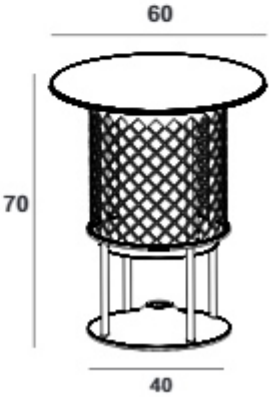

نشیمن پارچه ای – مناسب برای نصب روی مدل های بیتا ، نوید ، تیام و ...

پارچه یا طرح چرم

۱۰.۰۰۰.۰۰۰ ریال

AT01A00928

And many other colors

تجهیزات جانبی

	نام محصول	کد محصول	جنس	وزن (کیلوگرم)	قیمت (ریال)	عکس
چوبی	تشک	AN01A00710	فوم تزریقی	۱.۲	۷.۵۰۰.۰۰۰	
	تشک با روکش پارچه ای	AN01A00910	فوم و پارچه	۱.۳		
	نشیمن چوبی	AN01A00610	چوب		۸.۵۰۰.۰۰۰	
فلزی	تشک فرم دار	AT01A00905	فوم تزریقی	۱.٤	۸.۵۰۰.۰۰۰	
	کوسن پارچه ای	AT01A00926	پارچه	۰.۳	۳.۰۰۰.۰۰۰	
	نشیمن چوبی	AN01A00620	چوب	۱	۸.۵۰۰.۰۰۰	

تجهیزات جانبی

	نام محصول	کد محصول	جنس	وزن (کیلوگرم)	قیمت (ریال)	عکس
چیپس ها	فوم تزریقی (قابل نصب روی چهارپایه و بیتا)	AT01A00700	فوم تزریقی	۰.۴	۸.۵۰۰.۰۰۰	
	فوم لوله ای	AT01A00771	فوم آماده	۰.۱		
	طرح استراکچر	AT01A00100	فلزی	۱.۲		

تشک ضد آب مبلی

AT01A00986

۴ کیلوگرم

۱۱.۰۰۰.۰۰۰ ریال

نهال سان

ایده هایی برای زندگی معاصر

Certificate of Registration

This certificate has been awarded to

Mohandesi Tolidi Ghataate Khodro (NAHALSUN Trade Mark)

No 10, 2nd St., Derakhti St., Shahrake Andisha, Shahriar, Iran

in recognition of the organisation's Quality Management System which complies with

ISO 9001:2015

The scope of activities covered by this certificate is defined below

Design and Production of Portable Barbecue and Table , Variety of Pre-built Stairs , Metal Steel, Prefabricated Style Structures

Certificate Number:	Date of Issue: (Original)	Date of Issue:
[illegible]	12 April 2019	12 April 2019
Issue No:	Expiry Date:	
1	12 April 2022	

Issued by: On behalf of the Scheme Manager

- این لیست قیمت بدون امضا و مهر شرکت فاقد اعتبار می باشد.
- کلیه قیمت ها بدون احتساب مالیات بر ارزش افزوده می باشد.
- جهت اطلاع از موارد تکمیلی و قیمت های به روز با واحد پذیرش شرکت تماس بگیرید.
- محل تحویل سفارشات ، درب شرکت بوده و هزینه حمل تا آدرس خریدار به عهده خریدار خواهد بود.

تاریخ اعتبار: از تاریخ تا اطلاع ثانوی

تائید کننده:

محل امضا:

محل مهر شرکت:

پاراکس

نهال‌سان

تلفن کارخانه : ۲-۶۵۵۳۳۲۰۰

فکس: ۰۲۱-۶۵۵۳۳۲۰۳

کد پستی: ۳۳۵۴۴۳۲۹۱۷

آدرس: شهریار- بین فاز یک و دو شهرک اندیشه
جنب پمپ بنزین پاسارگارد خیابان شهید سیری
(درختی) - خیابان دوم - شماره ۱۰

www.Nahalsan.com

@Nahalsan

@Nahalsan

۰۲۱-۶۷۲۹۳
۰۲۱-۶۵۵۱۳۶۴۶
۰۹۳۹۱۶۰۰۹۳۴

ایده‌هایی برای زندگی معاصر